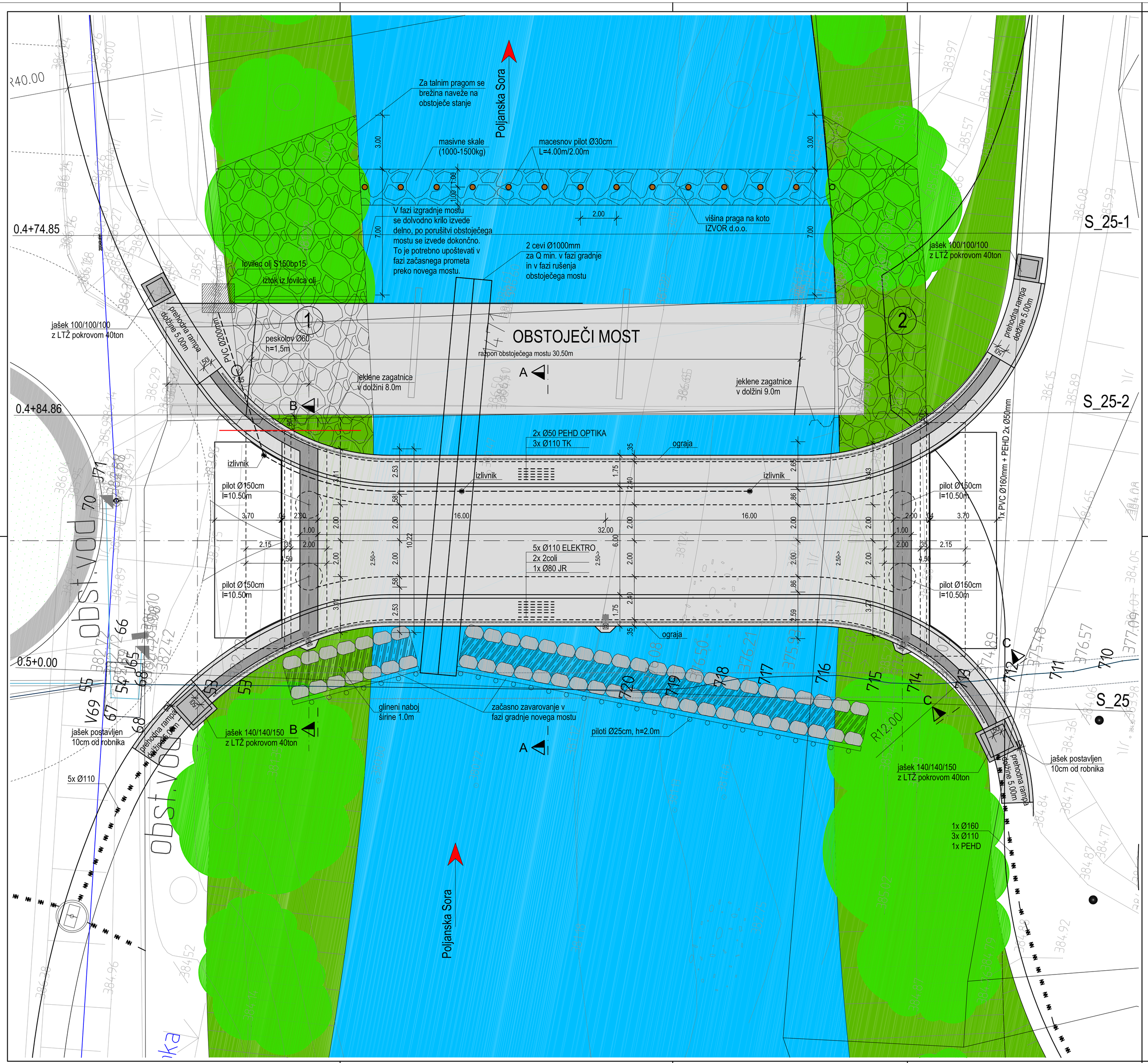

PREČNI PREREZ ČEZ TALNI PRAG

M. 1:50

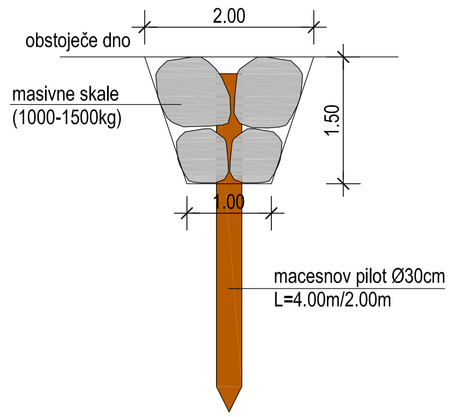

JAŠEK 140/140/150

M. 1:25

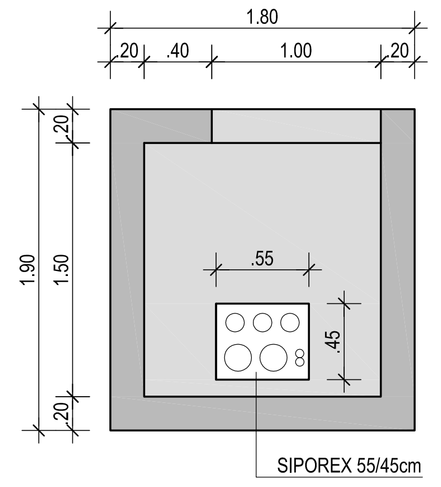

naročnik:	OBČINA GORENJA VAS-POLJANE Poljanska cesta 87 4224 Gorenja vas	NAČRT GRADBENIH KONSTRUKCIJ	
		št. projekta: 806/17	datum: marec 2017
		št. načrta: 806/17	merilo: 1: 100
izvajalec:	ISB Inženirsko statični biro, d.o.o. Glavni trg 17/b, 2000 Maribor	šifra CC: 2141	
		objekt: Most čez Poljansko Soro v Poljanah	
		cesta: –	
		odsek: Predmost - Poljana nad Škofjo Loko	
id. številka:	IZS 0438	faza: PGD	
podizvajalec:		opis risbe: TLORIS OBJEKTA	

	ime in priimek	podpis	št. odseka:	arhivska številka:	faza/objekt:
vodja projekta:	M. Krajnc dipl.inž.gr.		0243		004.2160
ident. št. IZS	0438 IZS G-0584				
odg. projektant:	M. Krajnc dipl.inž.gr.		šifra risbe: G.212	črtna koda arhiva:	
ident. št. IZS	0438 IZS G-0584				
obdelal:	M. Strafela gr.teh.				
ident. št. IZS			št. priloge: G.4		
			avtor risbe: ISB d.o.o., Maribor		
kontrola:			id. št. risbe: 806/17-G.4		
ident. št. IZS					