4. 5 Risbe

4. 5. 0	/=GR	Shema - glavni razvod
4. 5. 0	/=R.P	Shema - razdelilnik R.P
4. 5. 0	/=R.N	Shema - razdelilnik R.N
4. 5. 0	/=R.M	Shema - razdelilnik R.M
4. 5. 0	/=VR	Shema - varnostna razsvetljava
4. 5. 0	/=DIP	Shema - dodatno izenačevanje potenciala
4. 5. 0	/=PR	Shema - podatkovni razvod
4. 5. 0	/=APZ	Shema - javljanje požara
4. 5. 0	/=KS	Sheme - HGN, ure, ozvočenje, kontrola izhodov

Legenda (simbolov)

4. 5. A	/ 1	Tloris - pritličje (razsvetljava in moč)
4. 5. A	/ 2	Tloris - nadstropje (razsvetljava in moč)
5. 5. A	/ 3	Tloris - mansarda (razsvetljava in moč)
4. 5. B		Tloris in fasade (strelovod)
4. 5. C	/ 1	Tloris - nadstropje (tehnično varovanje)
4. 5. C	/ 2	Tloris - nadstropje (tehnično varovanje)
4. 5. C	/ 3	Tloris - mansarda (tehnično varovanje)
4. 5. D	/ 1	Tloris - nadstropje (HGN, ure, ozv., kontr. izhodov)
4. 5. D	/ 2	Tloris - nadstropje (HGN, ure, ozv., kontr. izhodov)
4. 5. D	/ 3	Tloris - mansarda (HGN, ure, ozv., kontr. izhodov)

Priloga 1: Svetlobno tehnični izračun

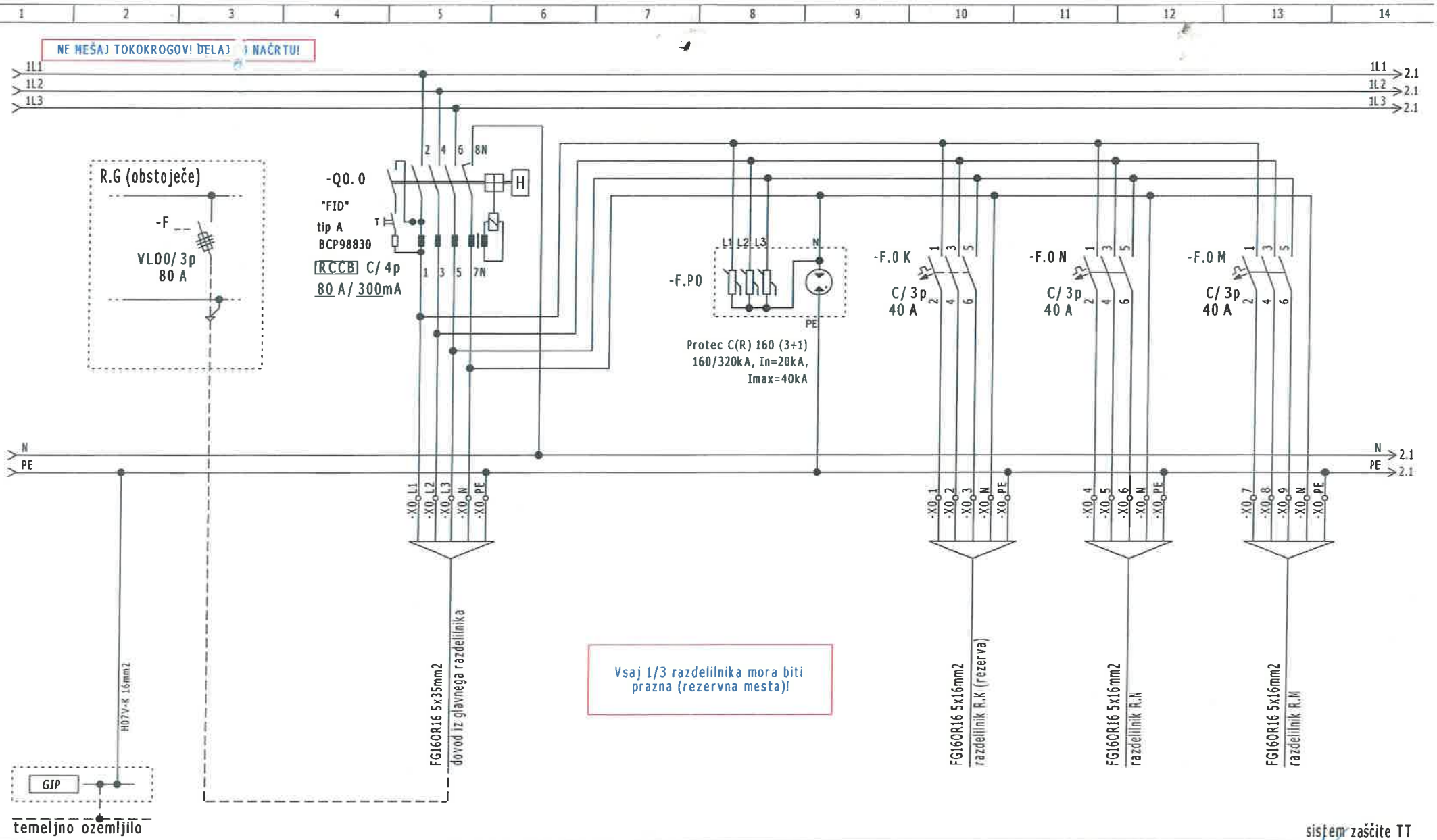

ELPIN d.o.o., Grenc 5, 4220 Škofja Loka, Slovenija
T: + 386 4 513 16 19; G: +386 41 680 269; E.: info@elpin.si

NAZIV OBJEKTA: PRIZIDEK VRTCA AGATA Z ZUNANJO UREDITVIJO		IME IN PRIIMEK ODG. PROJ.; IDENT. ŠT.: SAŠO KOVAČ, dipl. inž. el.; IZS E - 1450	PODPIS:
IME, OZ. NAZIV INVESTITORJA: Občina Gorenja vas - Poljane, Poljanska cesta 87, 4224 Gorenja vas		VRSTA PROJEKTA: PZI	DATUM IZD. RISBE: 26. april 2018
		ŠT. NAČRTA: 5/6-17 PZI	LISTOV: 8 ŠT. RISBE:
VRSTA NAČRTA: ELEKTRIČNE INŠTALACIJE IN ELEKTRIČNA OPREMA		EVIDENCA SPREMEMB:	4.5.0/=R.P 1/8
VSEBINA RISBE: Shema - razdelilnik R.P (pritličje)			

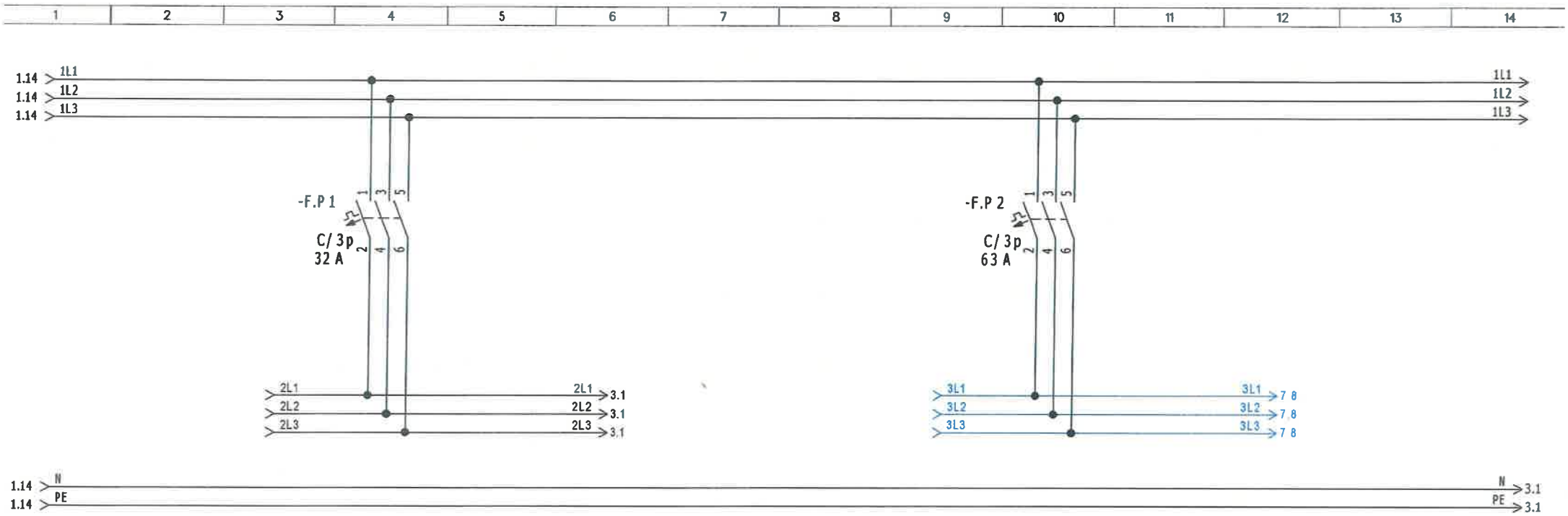

sistem zaščite TT

ELPIN d.o.o., Grenc 5, 4220 Škofja Loka, Slovenija
T: + 386 4 513 16 19; G: +386 41 680 269; E.: info@elpin.si

NAZIV OBJEKTA: **PRIZIDEK VRTCA AGATA Z ZUNANJO UREDITVIJO**		IME IN PRIIMEK ODG. PROJ.; IDENT. ŠT.: **SAŠO KOVAČ, dipl. inž. el.; IZS E - 1450**	PODPIS:
IME, OZ. NAZIV INVESTITORJA: **Občina Gorenja vas - Poljane, Poljanska cesta 87, 4224 Gorenja vas**		VRSTA PROJEKTA: **PZI** / ŠT. NAČRTA: **5/6-17 PZI**	DATUM IZD. RISBE: **26. april 2018** / LISTOV: 8
VRSTA NAČRTA: ELEKTRIČNE INŠTALACIJE IN ELEKTRIČNA OPREMA		EVIDENCA SPREMEMB:	ŠT. RISBE:
VSEBINA RISBE: **Shema - razdelilnik R.P (pritličje)**			**4.5.0/=R.P**

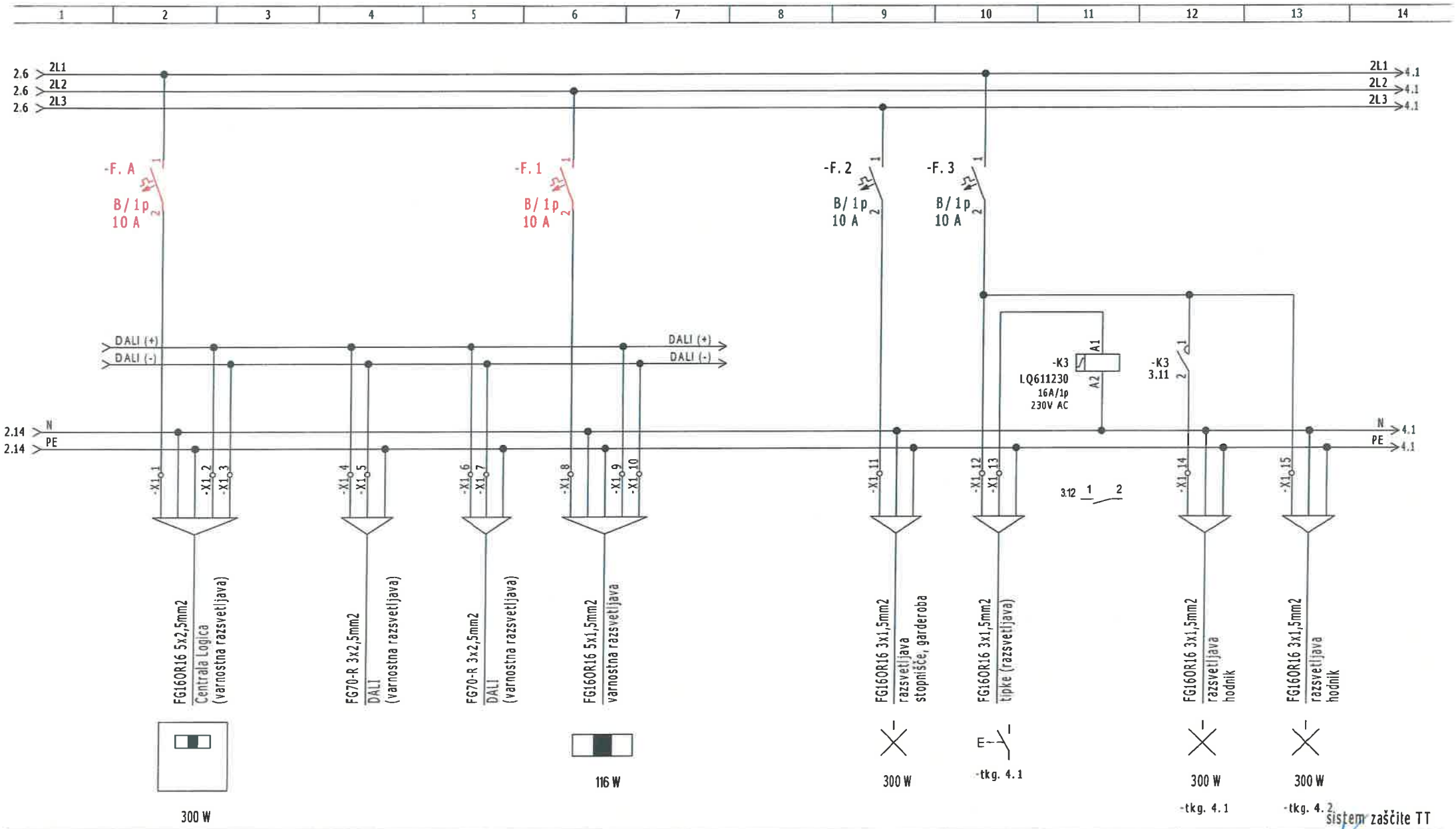

sistem zaščite TT

ELPIN d.o.o., Grenc 5, 4220 Škofja Loka, Slovenija T: + 386 4 513 16 19; G: +386 41 680 269; E.: info@elpin.si	NAZIV OBJEKTA: PRIZIDEK VRTCA AGATA Z ZUNANJO UREDITVIJO	IME IN PRIIMEK ODG. PROJ.; IDENT. ŠT.: SAŠO KOVAČ, dipl. inž. el.; IZS E - 1450	PODPIS:
	IME, OZ. NAZIV INVESTITORJA: Občina Gorenja vas - Poljane Poljanska cesta 87, 4224 Gorenja vas	VRSTA PROJEKTA: PZI ŠT. NAČRTA: 5/6-17 PZI	DATUM IZD. RISBE: 26. april 2018 LISTOV: 8
	VRSTA NAČRTA: ELEKTRIČNE INŠTALACIJE IN ELEKTRIČNA OPREMA	EVIDENCA SPREMEMB:	ŠT. RISBE:
	VSEBINA RISBE: Shema - razdelilnik R.P (pritličje)		4.5.0/=R.P 3/8

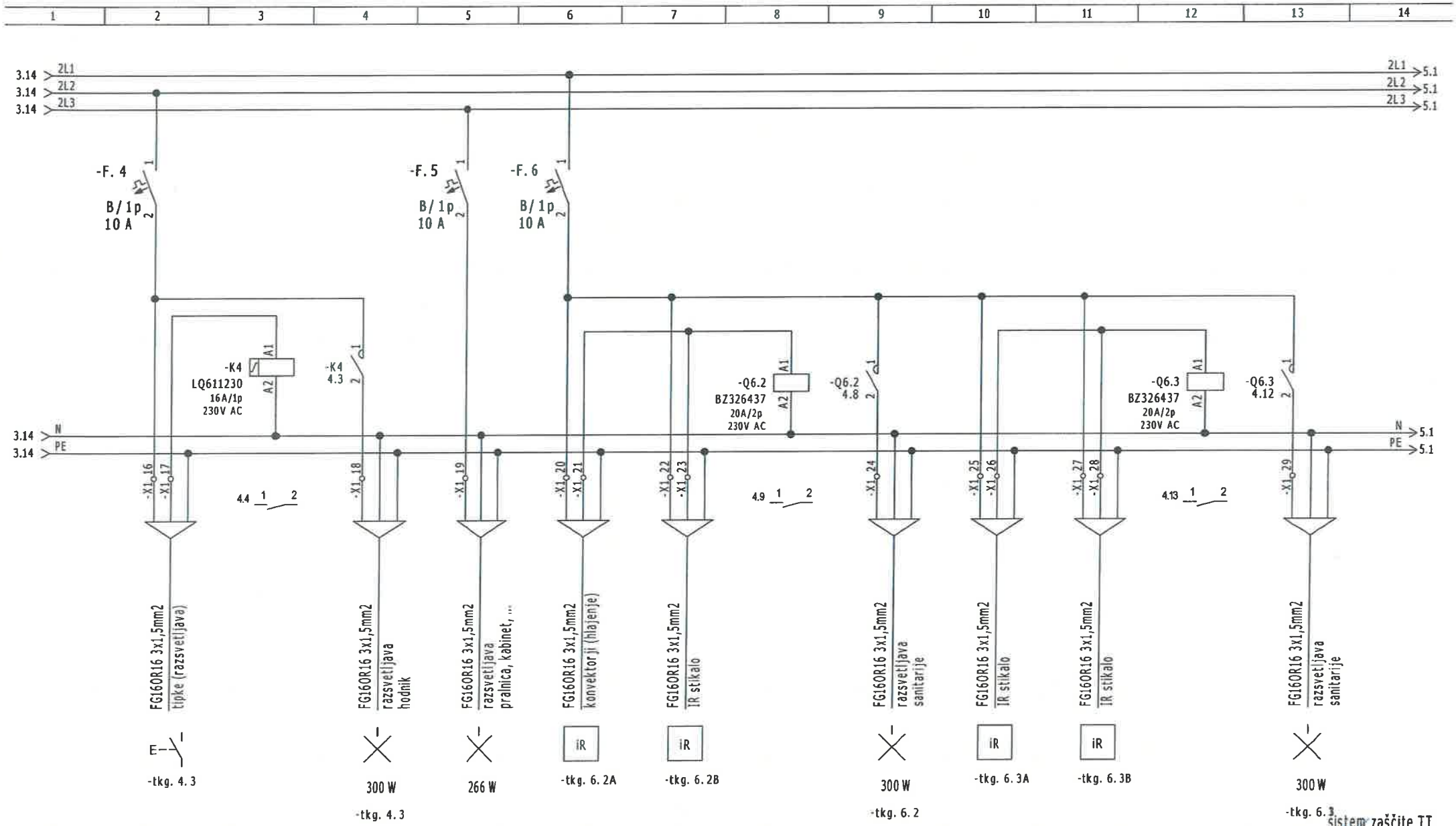

sistem zaščite TT

ELPIN d.o.o., Grenc 5, 4220 Škofja Loka, Slovenija T: + 386 4 513 16 19; G: +386 41 680 269; E.: info@elpin.si	NAZIV OBJEKTA: PRIZIDEK VRTCA AGATA Z ZUNANJO UREDITVIJO	IME IN PRIIMEK ODG. PROJ.; IDENT. ŠT.: SAŠO KOVAČ, dipl. inž. el.; IZS E - 1450	PODPIS:
	IME, OZ. NAZIV INVESTITORJA: Občina Gorenja vas - Poljane Poljanska cesta 87, 4224 Gorenja vas	VRSTA PROJEKTA: PZI ŠT. NAČRTA: 5/6-17 PZI	DATUM IZD. RISBE: 26. april 2018 LISTOV: 8
	VRSTA NAČRTA: ELEKTRIČNE INŠTALACIJE IN ELEKTRIČNA OPREMA	EVIDENCA SPREMEMB:	ŠT. RISBE:
	VSEBINA RISBE: Shema - razdelilnik R.P (pritličje)		4.5.0/=R.P 4/8

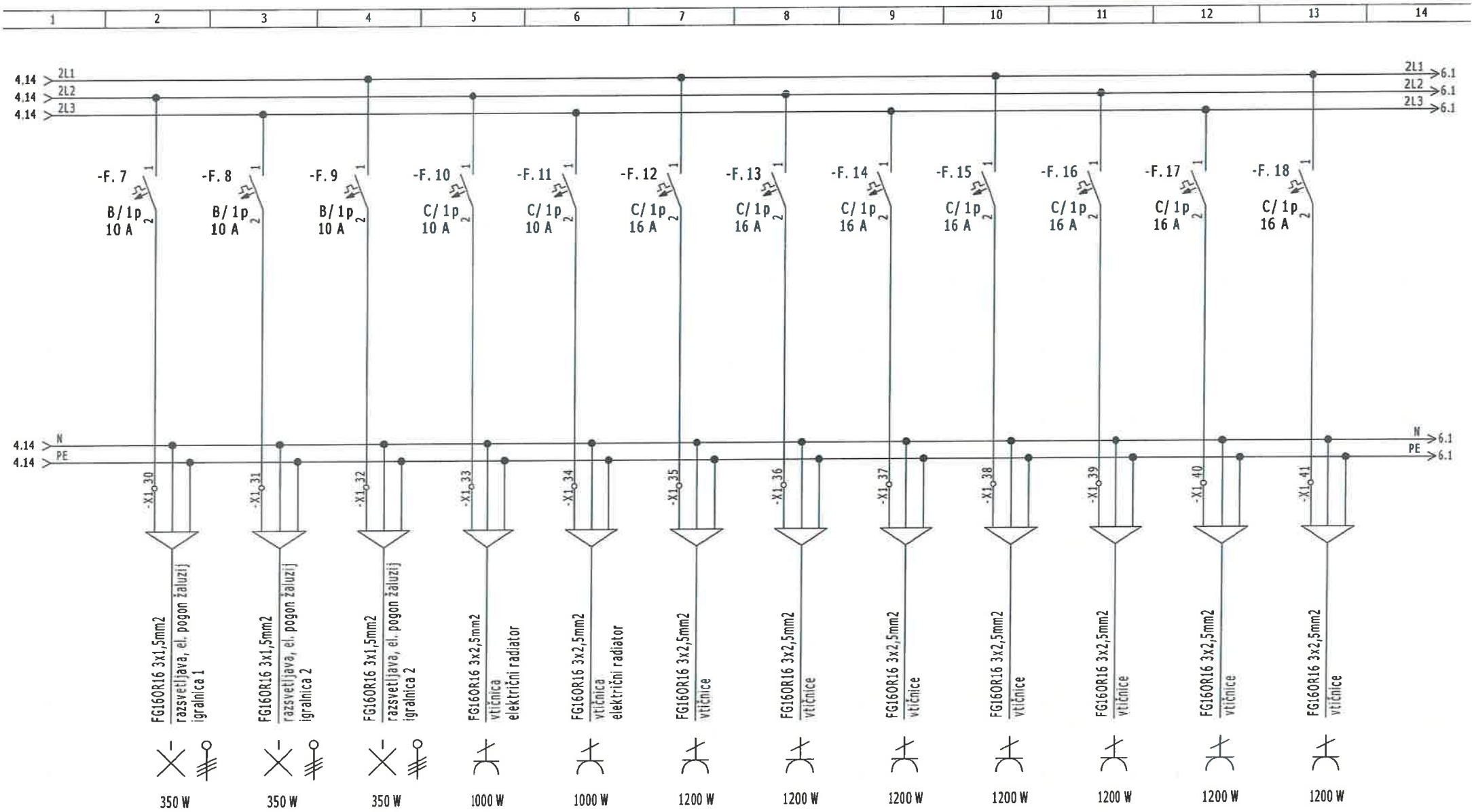

-tkg. 6.2

sistem zaščite TT

ELPIN d.o.o., Grenc 5, 4220 Škofja Loka, Slovenija T: + 386 4 513 16 19; G: +386 41 680 269; E.: info@elpin.si	NAZIV OBJEKTA: PRIZIDEK VRTCA AGATA Z ZUNANJO UREDITVIJO	IME IN PRIIMEK ODG. PROJ.; IDENT. ŠT.: SAŠO KOVAČ, dipl. inž. el.; IZS E - 1450	PODPIS:
	IME, OZ. NAZIV INVESTITORJA: Občina Gorenja vas - Poljane Poljanska cesta 87, 4224 Gorenja vas	VRSTA PROJEKTA: PZI ŠT. NAČRTA: 5/6-17 PZI	DATUM IZD. RISBE: 26. april 2018 LISTOV: 8 ŠT. RISBE:
	VRSTA NAČRTA: ELEKTRIČNE INŠTALACIJE IN ELEKTRIČNA OPREMA	EVIDENCA SPREMEMB:	4.5.0/=R.P 5/8
	VSEBINA RISBE: Shema - razdelilnik R.P (pritličje)		

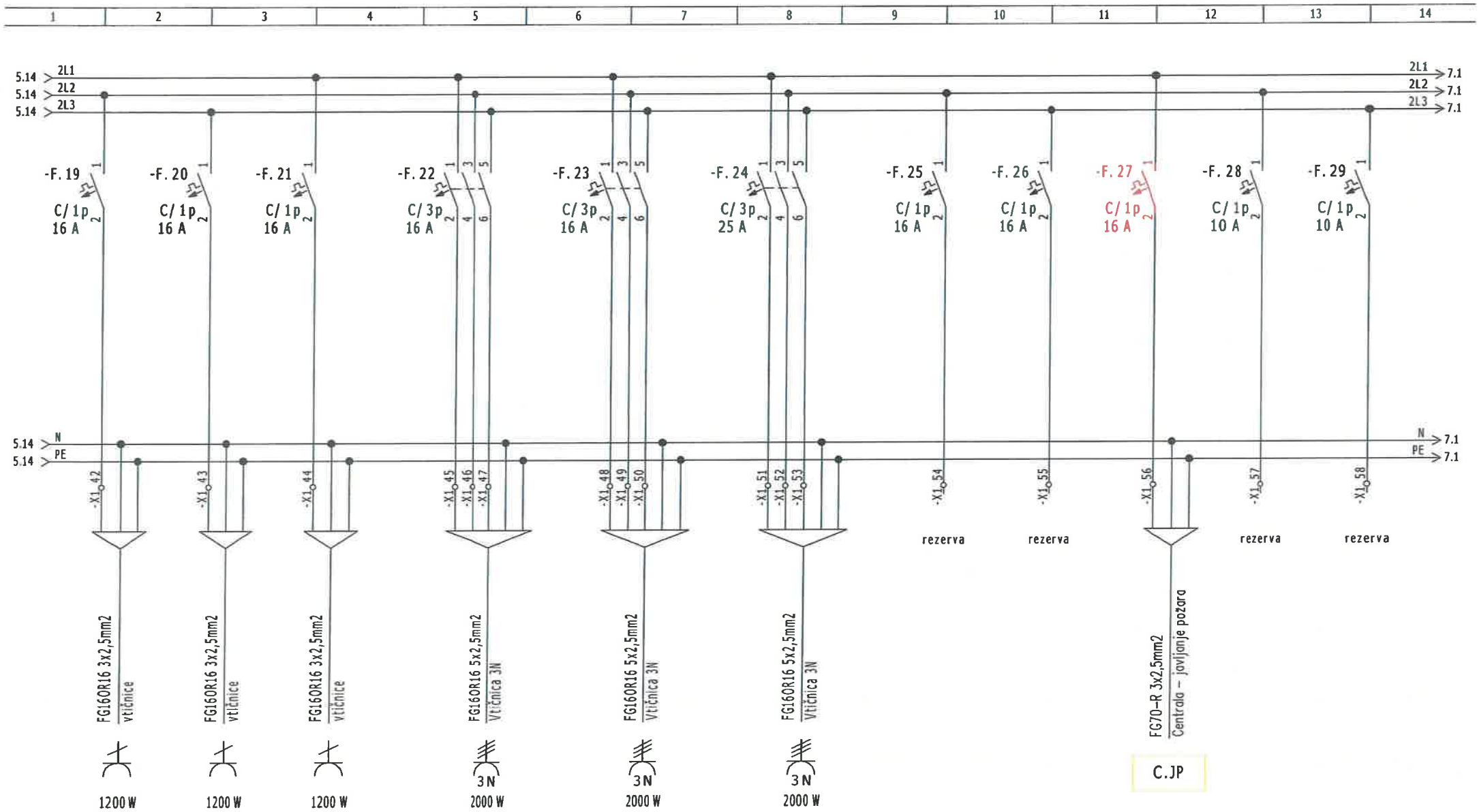

sistem zaščite TT

ELPIN d.o.o., Grenc 5, 4220 Škofja Loka, Slovenija T: + 386 4 513 16 19; G: +386 41 680 269; E.: info@elpin.si	NAZIV OBJEKTA: PRIZIDEK VRTCA AGATA Z ZUNANJO UREDITVIJO	IME IN PRIIMEK ODG. PROJ.; IDENT. ŠT.: SAŠO KOVAČ, dipl. inž. el.; IZS E - 1450	PODPIS:
	IME, OZ. NAZIV INVESTITORJA: Občina Gorenja vas - Poljane Poljanska cesta 87, 4224 Gorenja vas	VRSTA PROJEKTA: PZI ŠT. NAČRTA: 5/6-17 PZI	DATUM IZD. RISBE: 26. april 2018 LISTOV: 8
	VRSTA NAČRTA: ELEKTRIČNE INŠTALACIJE IN ELEKTRIČNA OPREMA	EVIDENCA SPREMEMB:	ŠT. RISBE:
	VSEBINA RISBE: Shema - razdelilnik R.P (pritličje)		4.5.0/=R.P 6/8

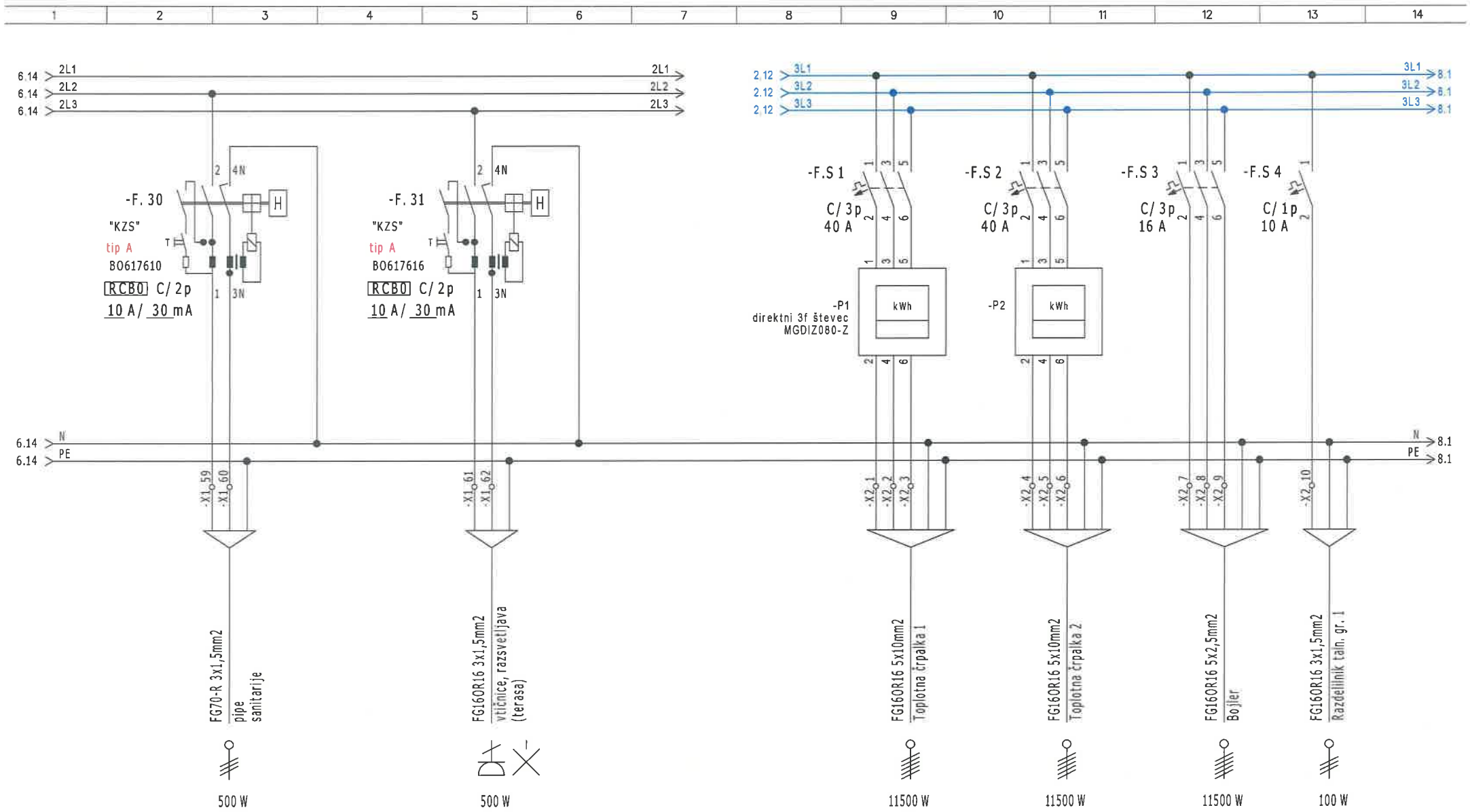

sistem zaščite TT

ELPIN d.o.o., Grenc 5, 4220 Škofja Loka, Slovenija T: + 386 4 513 16 19; G: +386 41 680 269; E.: info@elpin.si	NAZIV OBJEKTA: PRIZIDEK VRTCA AGATA Z ZUNANJO UREDITVIJO	IME IN PRIIMEK ODG. PROJ.; IDENT. ŠT.: SAŠO KOVAČ, dipl. inž. el.; IZS E - 1450	PODPIS:
	IME, OZ. NAZIV INVESTITORJA: Občina Gorenja vas - Poljane Poljanska cesta 87, 4224 Gorenja vas	VRSTA PROJEKTA: PZI ST. NAČRTA: 5/6-17 PZI	DATUM IZD. RISBE: 26. april 2018 LISTOV: 8
	VRSTA NAČRTA: ELEKTRIČNE INŠTALACIJE IN ELEKTRIČNA OPREMA	EVIDENCA SPREMEMB:	ŠT. RISBE:
	VSEBINA RISBE: Shema - razdelilnik R.P (pritličje - str. inštalacije)		4.5.0/=R.P 7/8

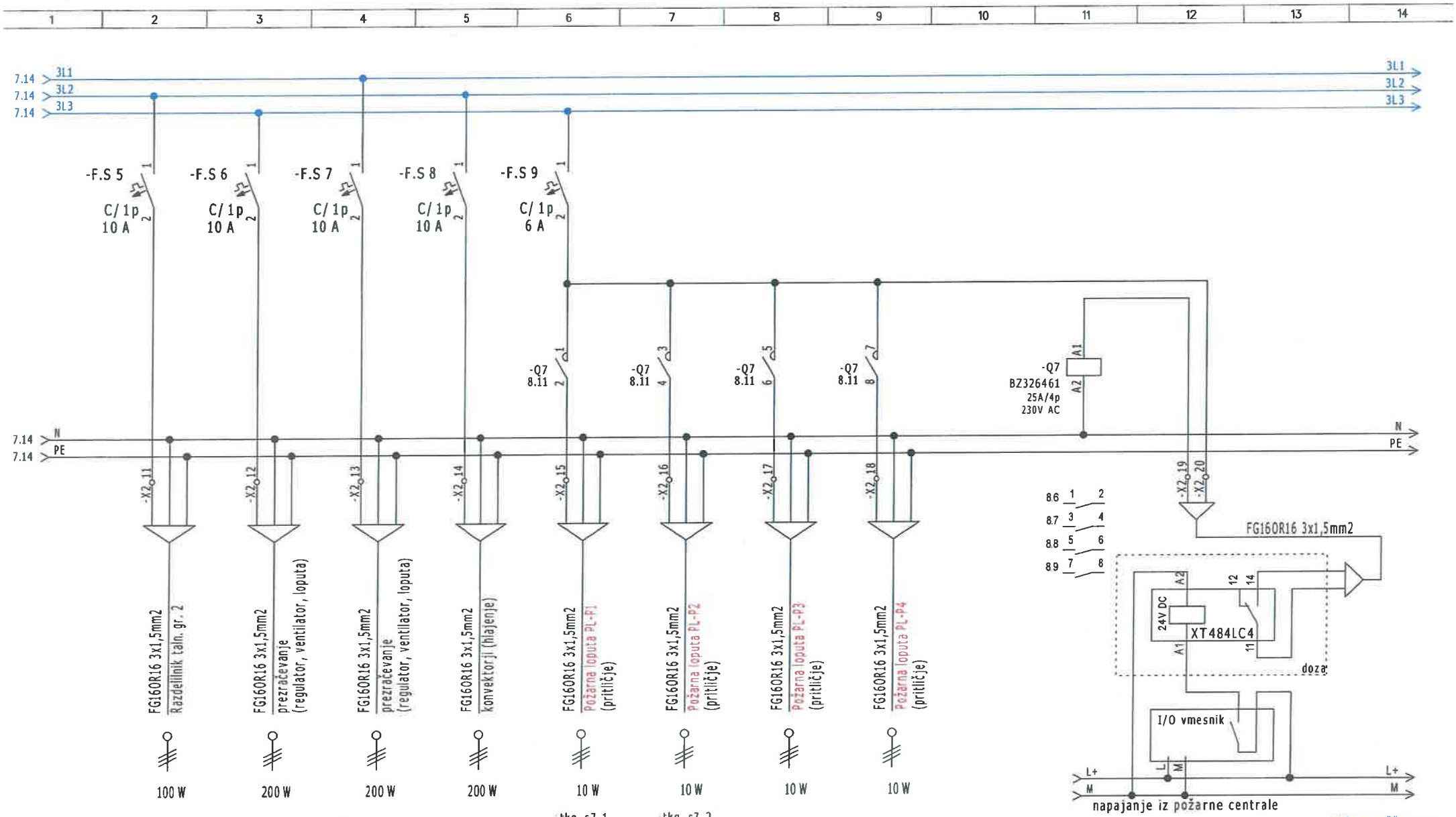

ELPIN d.o.o., Grenc 5, 4220 Škofja Loka, Slovenija T: + 386 4 513 16 19; G: +386 41 680 269; E.: info@elpin.si	NAZIV OBJEKTA: PRIZIDEK VRTCA AGATA Z ZUNANJO UREDITVIJO	IME IN PRIIMEK ODG. PROJ.; IDENT. ŠT.: SAŠO KOVAČ, dipl. inž. el.; IZS E - 1450	PODPIS:
	IME, OZ. NAZIV INVESTITORJA: Občina Gorenja vas - Poljane Poljanska cesta 87, 4224 Gorenja vas	VRSTA PROJEKTA: PZI ST. NAČRTA: 5/6-17 PZI	DATUM IZD. RISBE: 26. april 2018 LISTOV: 8
	VRSTA NAČRTA: ELEKTRIČNE INŠTALACIJE IN ELEKTRIČNA OPREMA	EVIDENCA SPREMEMB:	ŠT. RISBE: 4.5.0/=R.P 8/8
	VSEBINA RISBE: Shema - razdelilnik R.P (pritličje - str. inšt., požar. lopute)		

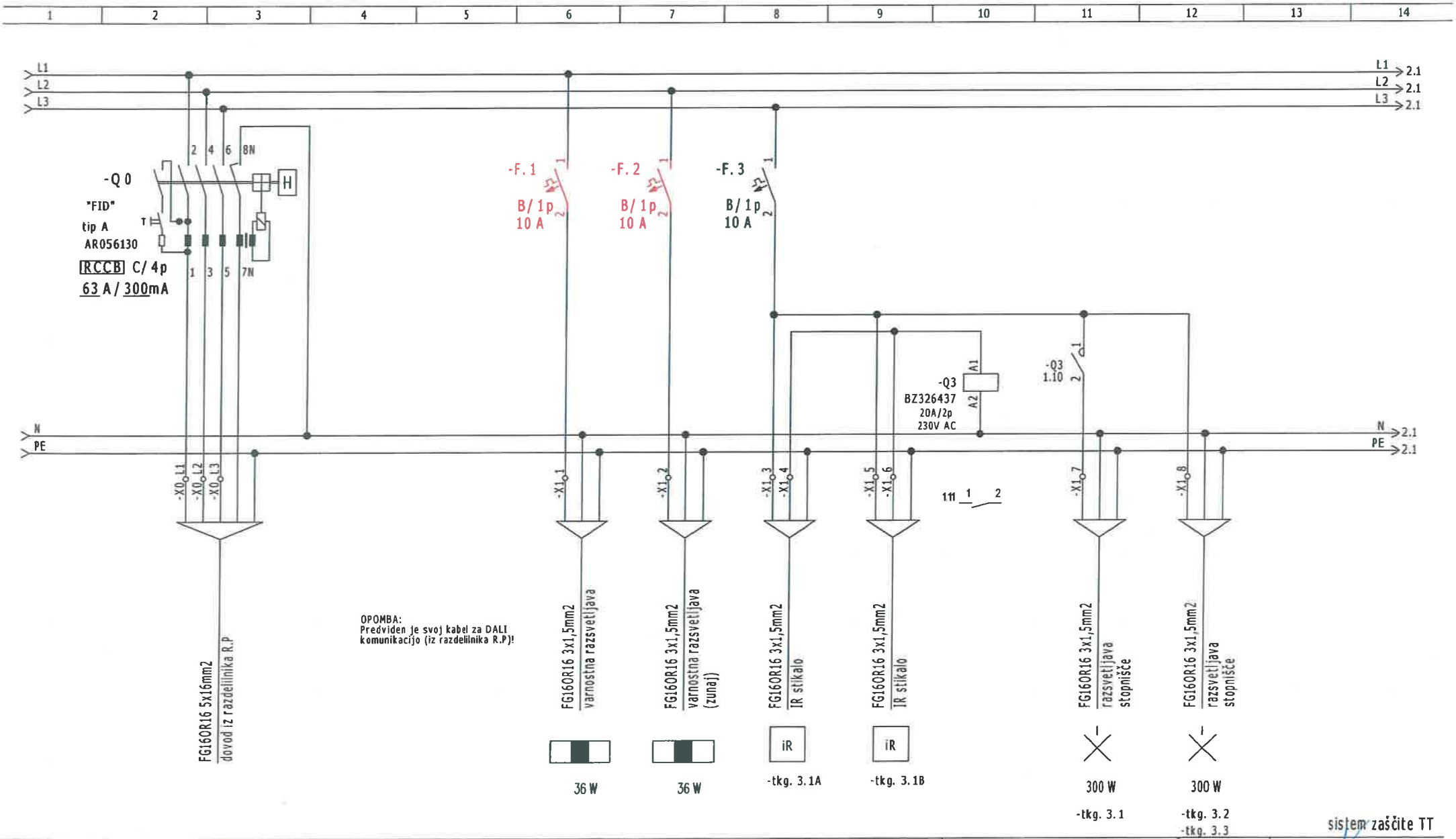

OPOMBA:
Predviden je svoj kabel za DALI komunikacijo (iz razdelilnika R.P)!

sistem zaščite TT

ELPIN d.o.o., Grenc 5, 4220 Škofja Loka, Slovenija T: + 386 4 513 16 19; G: +386 41 680 269; E.: info@elpin.si	NAZIV OBJEKTA: PRIZIDEK VRTCA AGATA Z ZUNANJO UREDITVIJO	IME IN PRIIMEK ODG. PROJ.; IDENT. ŠT.: SAŠO KOVAČ, dipl. inž. el.; IZS E - 1450	PODPIS:
	IME, OZ. NAZIV INVESTITORJA: Občina Gorenja vas - Poljane Poljanska cesta 87, 4224 Gorenja vas	VRSTA PROJEKTA: PZI ŠT. NAČRTA: 5/6-17 PZI	DATUM IZD. RISBE: 26. april 2018 LISTOV: 5
	VRSTA NAČRTA: ELEKTRIČNE INŠTALACIJE IN ELEKTRIČNA OPREMA	EVIDENCA SPREMEMB:	ŠT. RISBE:
	VSEBINA RISBE: Shema - razdelilnik R.N (nadstropje)		4.5.0/=R.N 1/5

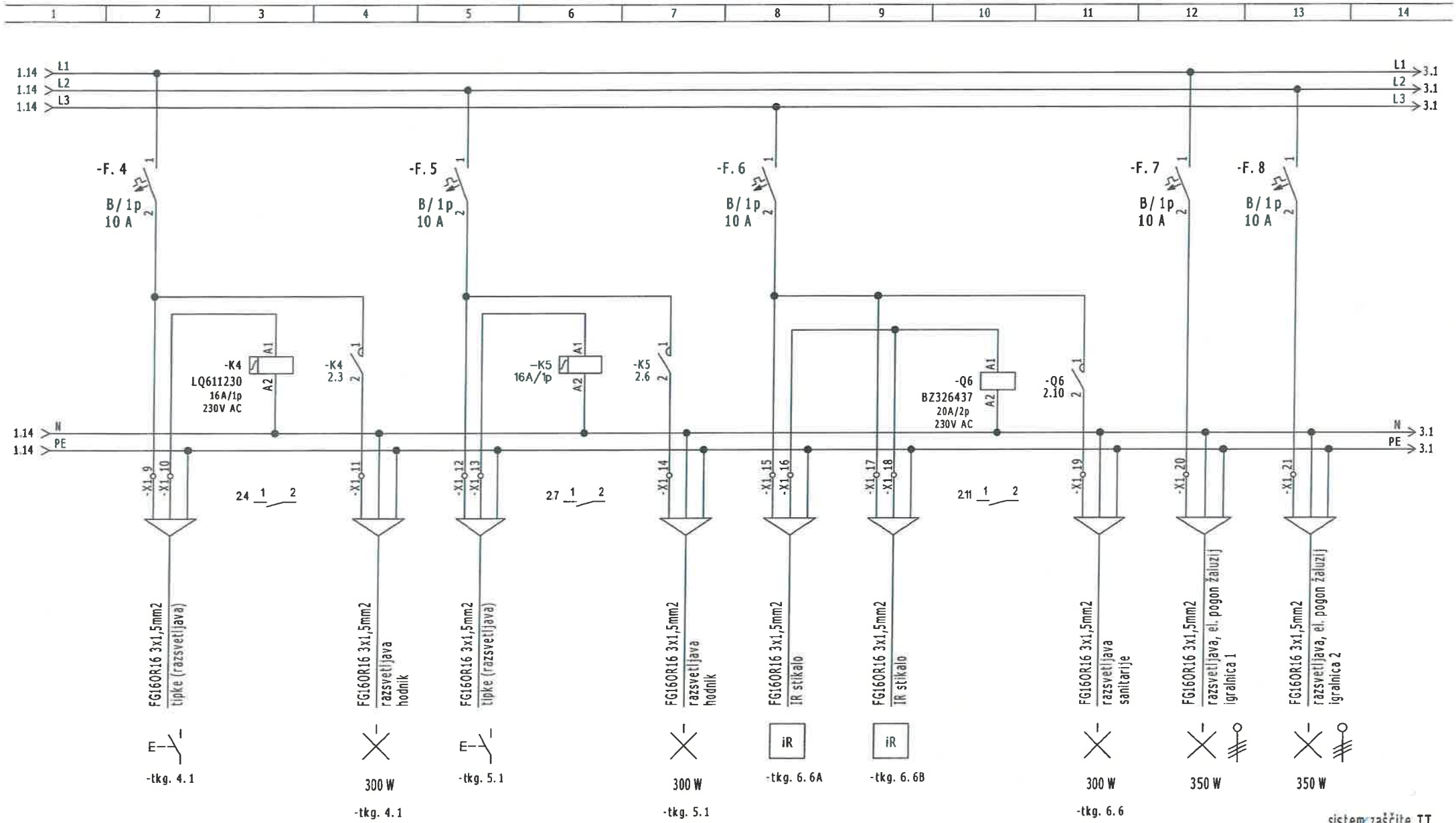

sistem zaščite TT

ELPIN d.o.o., Grenc 5, 4220 Škofja Loka, Slovenija T: + 386 4 513 16 19; G: +386 41 680 269; E.: info@elpin.si	NAZIV OBJEKTA: PRIZIDEK VRTCA AGATA Z ZUNANJO UREDITVIJO	IME IN PRIIMEK ODG. PROJ.; IDENT. ŠT.: SAŠO KOVAČ, dipl. inž. el.; IZS E - 1450	PODPIS:
	IME, OZ. NAZIV INVESTITORJA: Občina Gorenja vas - Poljane Poljanska cesta 87, 4224 Gorenja vas	VRSTA PROJEKTA: PZI ŠT. NAČRTA: 5/6-17 PZI	DATUM IZD. RISBE: 26. april 2018 LISTOV: 5
	VRSTA NAČRTA: ELEKTRIČNE INŠTALACIJE IN ELEKTRIČNA OPREMA	EVIDENCA SPREMEMB:	ŠT. RISBE:
	VSEBINA RISBE: Shema - razdelilnik R.N (nadstropje)		4.5.0/=R.N 2/5

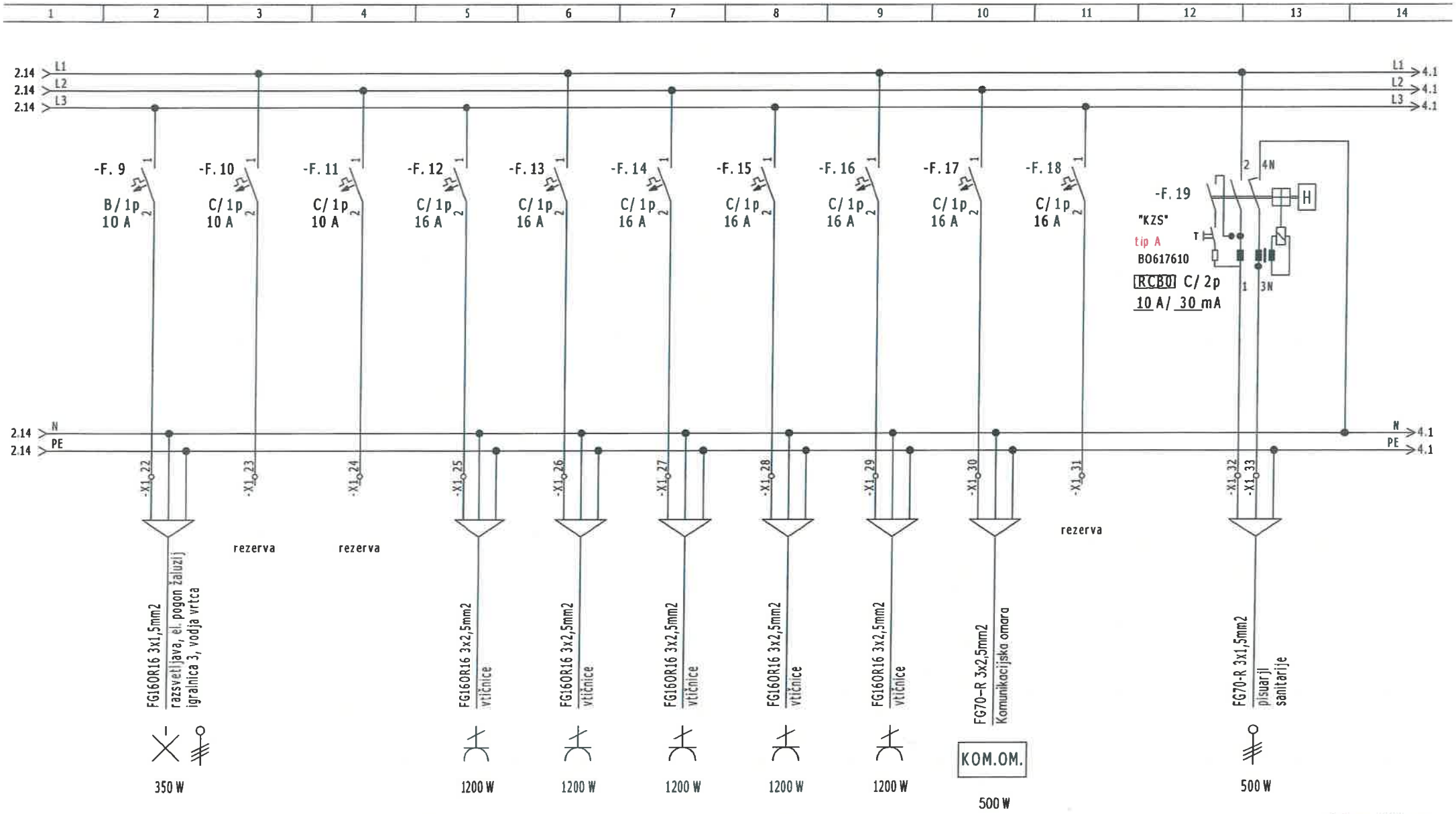

sistem zaščite TT

ELPIN d.o.o., Grenc 5, 4220 Škofja Loka, Slovenija T: + 386 4 513 16 19; G: +386 41 680 269; E.: info@elpin.si	NAZIV OBJEKTA: PRIZIDEK VRTCA AGATA Z ZUNANJO UREDITVIJO	IME IN PRIIMEK ODG. PROJ.; IDENT. ŠT.: SAŠO KOVAČ, dipl. inž. el.; IZS E - 1450	PODPIS:
	IME, OZ. NAZIV INVESTITORJA: Občina Gorenja vas - Poljane Poljanska cesta 87, 4224 Gorenja vas	VRSTA PROJEKTA: PZI ŠT. NAČRTA: 5/6-17 PZI	DATUM IZD. RISBE: 26. april 2018 LISTOV: 5
	VRSTA NAČRTA: ELEKTRIČNE INŠTALACIJE IN ELEKTRIČNA OPREMA	EVIDENCA SPREMEMB:	ŠT. RISBE:
	VSEBINA RISBE: Shema - razdelilnik R.N (nadstropje)		4.5.0/=R.N 3/5

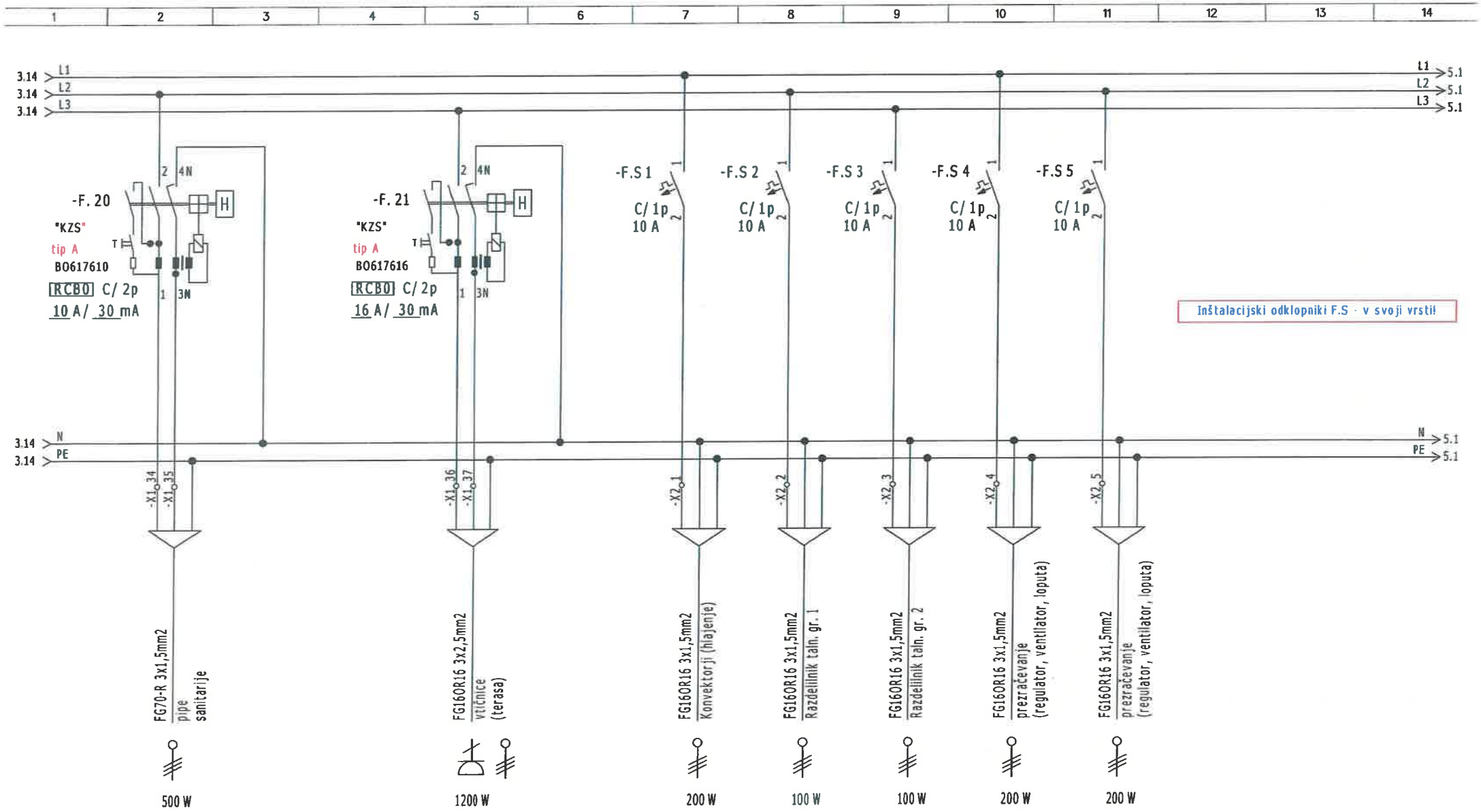

sistem zaščite TT

ELPIN d.o.o., Grenc 5, 4220 Škofja Loka, Slovenija T: + 386 4 513 16 19; G: +386 41 680 269; E.: info@elpin.si	NAZIV OBJEKTA: PRIZIDEK VRTCA AGATA Z ZUNANJO UREDITVIJO	IME IN PRIIMEK ODG. PROJ.; IDENT. ŠT.: SAŠO KOVAČ, dipl. inž. el.; IZS E - 1450	PODPIS:
	IME, OZ. NAZIV INVESTITORJA: Občina Gorenja vas - Poljane Poljanska cesta 87, 4224 Gorenja vas	VRSTA PROJEKTA: PZI ŠT. NAČRTA: 5/6-17 PZI	DATUM IZD. RISBE: 26. april 2018 LISTOV: 5
	VRSTA NAČRTA: ELEKTRIČNE INŠTALACIJE IN ELEKTRIČNA OPREMA	EVIDENCA SPREMEMB:	ŠT. RISBE:
	VSEBINA RISBE: Shema - razdelilnik R.N (nadstropje - str. inštalacije)		4.5.0/=R.N 4/5

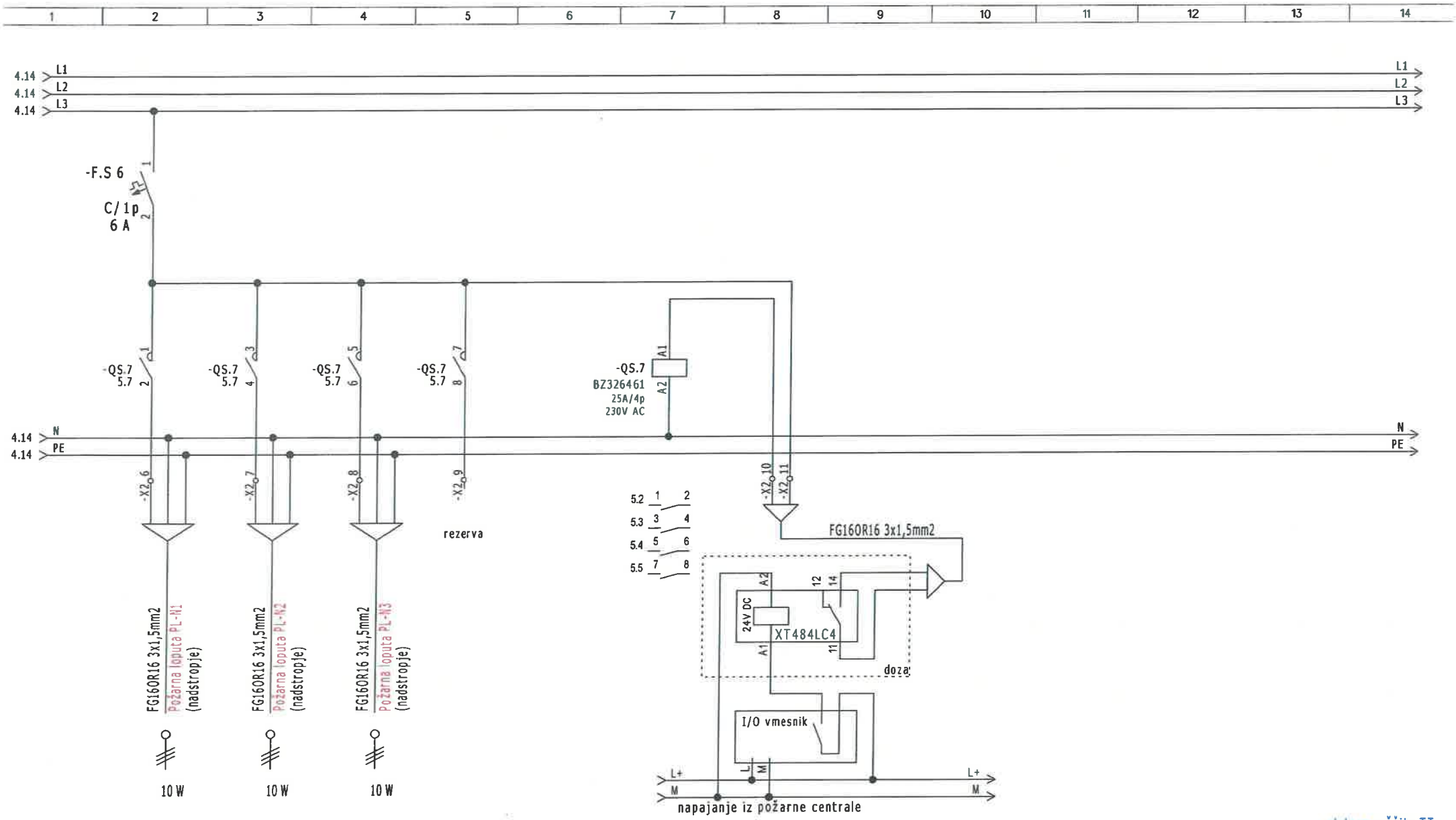

sistem zaščite TT

ELPIN d.o.o., Grenc 5, 4220 Škofja Loka, Slovenija T: + 386 4 513 16 19; G: +386 41 680 269; E.: info@elpin.si	NAZIV OBJEKTA: **PRIZIDEK VRTCA AGATA Z ZUNANJO UREDITVIJO**	IME IN PRIIMEK ODG. PROJ.; IDENT. ŠT.: **SAŠO KOVAČ, dipl. inž. el.; IZS E - 1450**	PODPIS:
	IME, OZ. NAZIV INVESTITORJA: **Občina Gorenja vas - Poljane** **Poljanska cesta 87, 4224 Gorenja vas**	VRSTA PROJEKTA: **PZI** ST. NAČRTA: **5/6-17 PZI**	DATUM IZD. RISBE: **26. april 2018** LISTOV: 5
	VRSTA NAČRTA: ELEKTRIČNE INŠTALACIJE IN ELEKTRIČNA OPREMA	EVIDENCA SPREMEMB:	ŠT RISBE:
	VSEBINA RISBE: **Shema - razdelilnik R.N (nadstropje - požarne lopute)**		**4.5.0/=R.N** 5/5

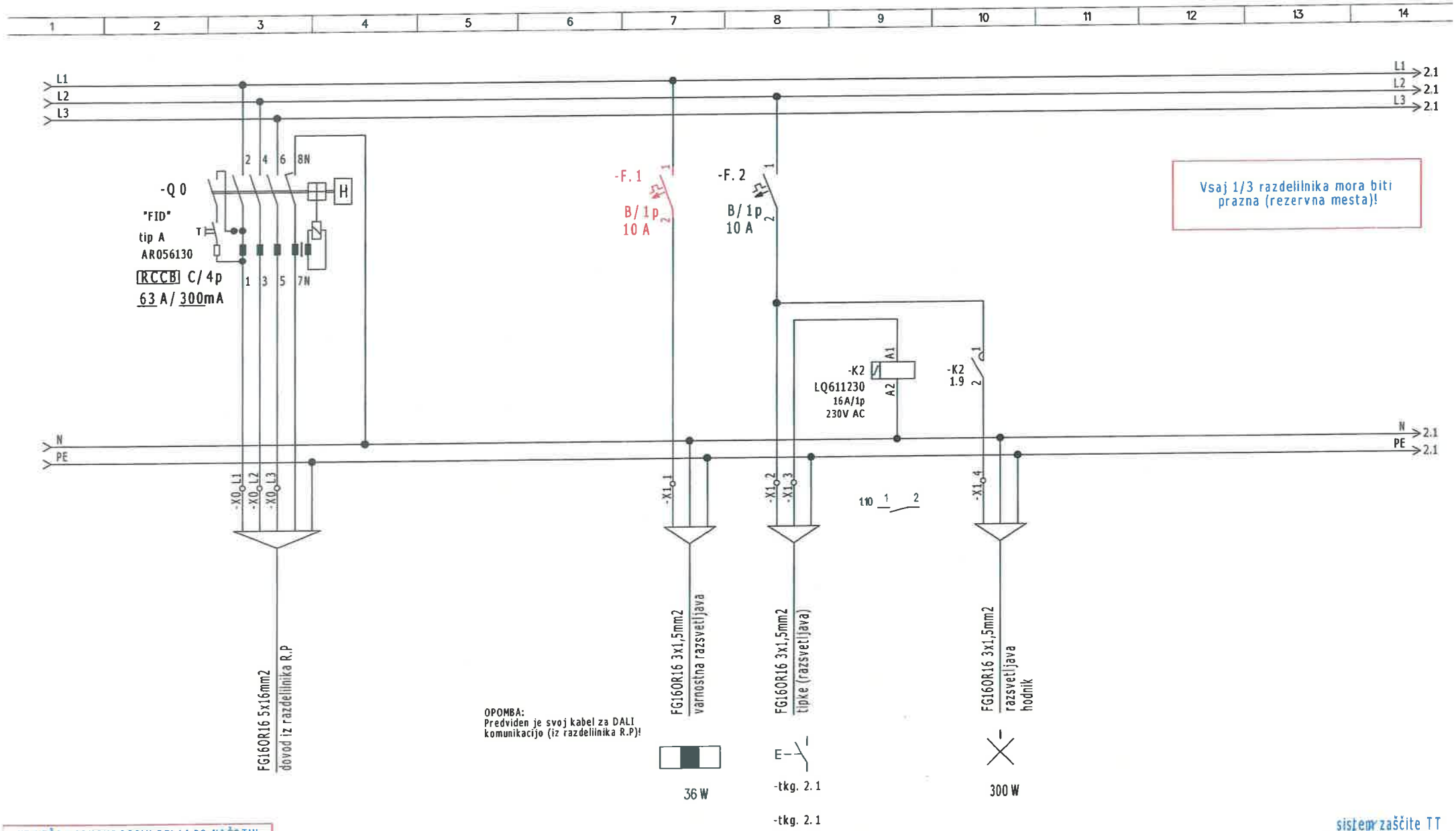

NE MEŠAJ TOKOKROGOV! DELAJ PO NAČRTU!

sistem zaščite TT

ELPIN d.o.o., Grenc 5, 4220 Škofja Loka, Slovenija
T: +386 4 513 16 19; G: +386 41 680 269; E: info@elpin.si

NAZIV OBJEKTA: PRIZIDEK VRTCA AGATA Z ZUNANJO UREDITVIJO	IME IN PRIIMEK ODG. PROJ.; IDENT. ŠT.: SAŠO KOVAČ, dipl. inž. el.; IZS E - 1450		PODPIS:
IME, OZ. NAZIV INVESTITORJA: Občina Gorenja vas - Poljane, Poljanska cesta 87, 4224 Gorenja vas	VRSTA PROJEKTA: PZI	DATUM IZD. RISBE: 26. april 2018	
	ŠT. NAČRTA: 5/6-17 PZI	LISTOV: 5	ŠT. RISBE:
VRSTA NAČRTA: ELEKTRIČNE INSTALACIJE IN ELEKTRIČNA OPREMA	EVIDENCA SPREMEMB:		4.5.0/=R.M 1/5
VSEBINA RISBE: Shema - razdelilnik R.M (mansarda)			

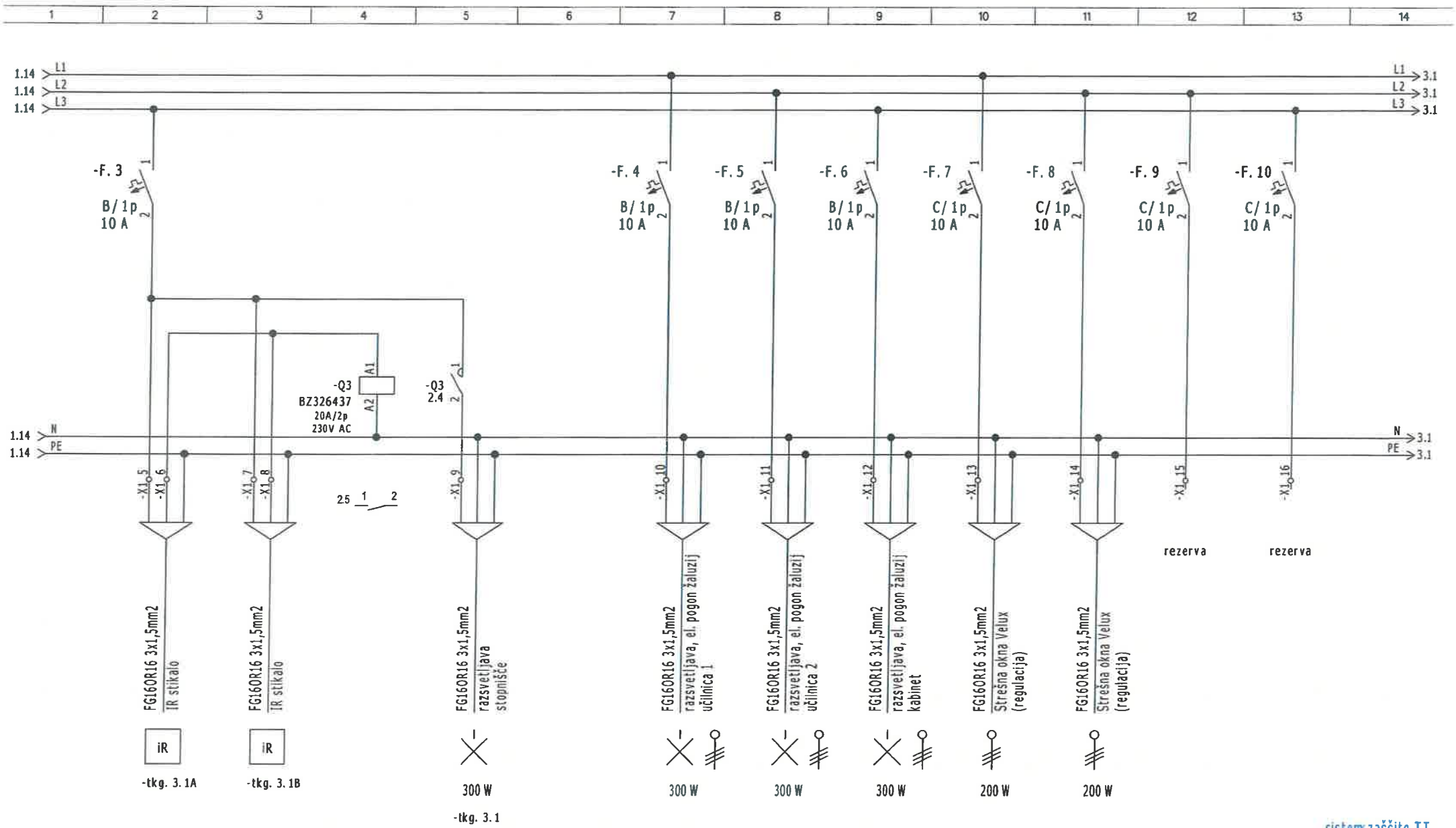

sistem zaščite TT

ELPIN d.o.o., Grenc 5, 4220 Škofja Loka, Slovenija T: + 386 4 513 16 19; G: +386 41 680 269; E.: info@elpin.si	NAZIV OBJEKTA: PRIZIDEK VRTCA AGATA Z ZUNANJO UREDITVIJO	IME IN PRIIMEK ODG. PROJ.; IDENT. ŠT.: SAŠO KOVAČ, dipl. inž. el.; IZS E - 1450	PODPIS: Kovač
	IME, OZ. NAZIV INVESTITORJA: Občina Gorenja vas - Poljane Poljanska cesta 87, 4224 Gorenja vas	VRSTA PROJEKTA: PZI ST. NAČRTA: 5/6-17 PZI	DATUM IZD. RISBE: 26. april 2018 LISTOV: 5
	VRSTA NAČRTA: ELEKTRIČNE INSTALACIJE IN ELEKTRIČNA OPREMA VSEBINA RISBE: Shema - razdelilnik R.M (mansarda)	EVIDENCA SPREMEMB:	ŠT. RISBE: 4.5.0/=R.M 2/5

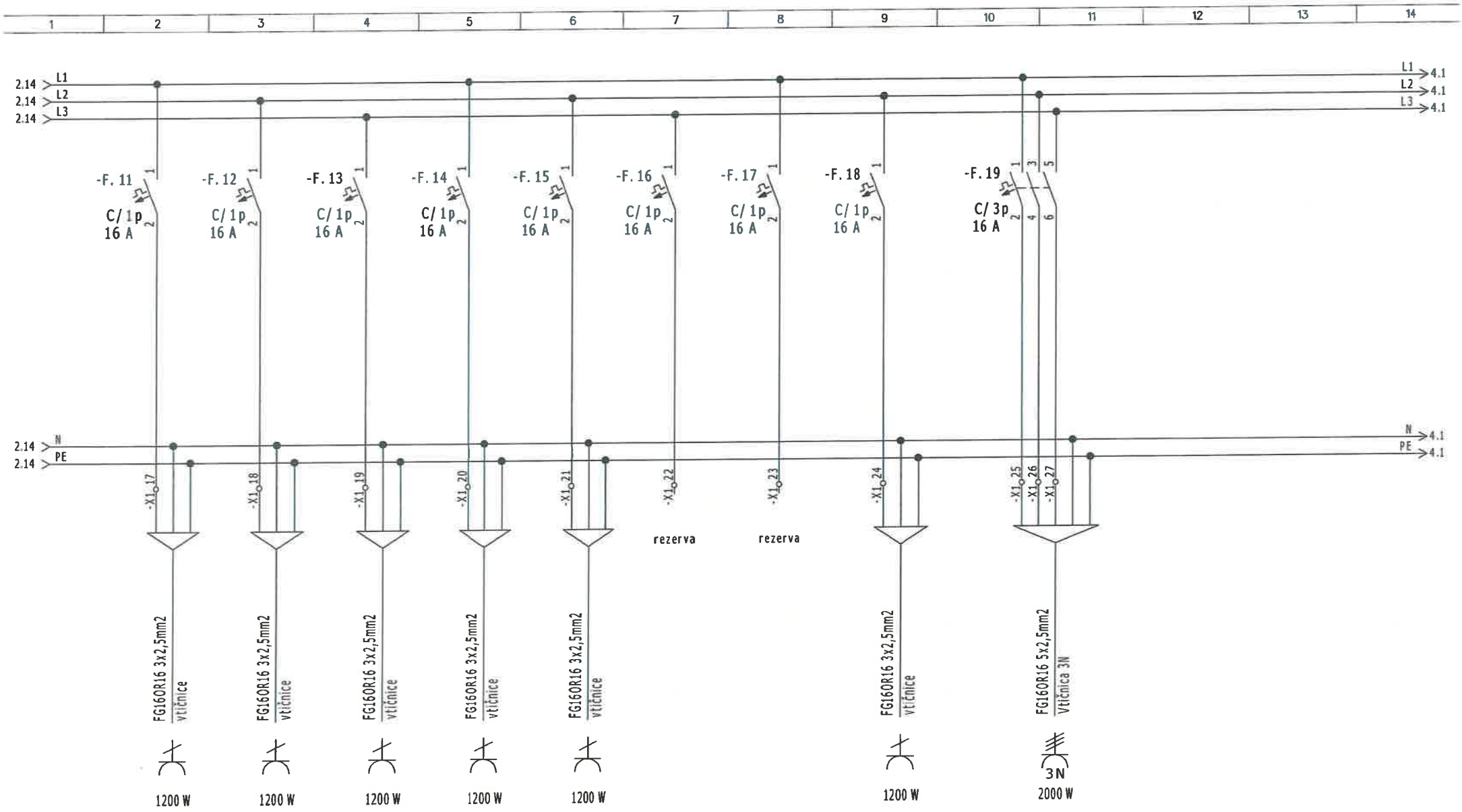

sistem zaščite TT

ELPIN d.o.o., Grenc 5, 4220 Škofja Loka, Slovenija T: + 386 4 513 16 19; G: +386 41 680 269; E.: info@elpin.si	NAZIV OBJEKTA: PRIZIDEK VRTCA AGATA Z ZUNANJO UREDITVIJO	IME IN PRIIMEK ODG. PROJ.; IDENT. ST.: SAŠO KOVAČ, dipl. inž. el.; IZS E - 1450	PODPIS:
	IME, OZ. NAZIV INVESTITORJA: Občina Gorenja vas - Poljane Poljanska cesta 87, 4224 Gorenja vas	VRSTA PROJEKTA: PZI ŠT. NAČRTA: 5/6-17 PZI	DATUM IZD. RISBE: 26. april 2018 LISTOV: 5
	VRSTA NAČRTA: ELEKTRIČNE INŠTALACIJE IN ELEKTRIČNA OPREMA	EVIDENCA SPREMEMB:	ŠT. RISBE: 4.5.0/=R.M
	VSEBINA RISBE: Shema - razdelilnik R.M (mansarda)		3/5

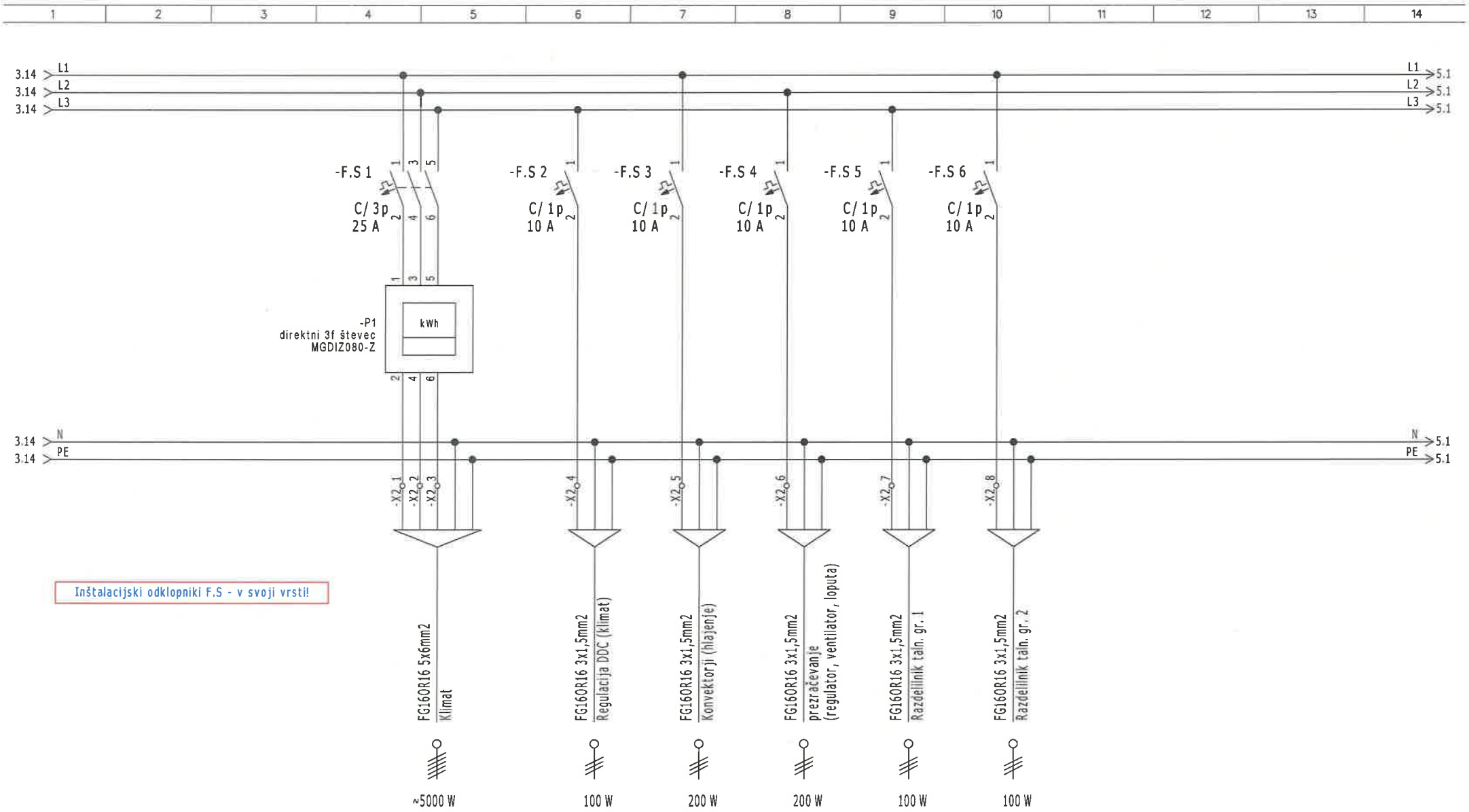

sistem zaščite TT

ELPIN d.o.o., Grenc 5, 4220 Škofja Loka, Slovenija T: + 386 4 513 16 19; G: +386 41 680 269; E.: info@elpin.si	NAZIV OBJEKTA: PRIZIDEK VRTCA AGATA Z ZUNANJO UREDITVIJO	IME IN PRIIMEK ODG. PROJ.; IDENT. ŠT.: SAŠO KOVAČ, dipl. inž. el.; IZS E - 1450	PODPIS:
	IME, OZ. NAZIV INVESTITORJA: Občina Gorenja vas - Poljane Poljanska cesta 87, 4224 Gorenja vas	VRSTA PROJEKTA: PZI ŠT. NAČRTA: 5/6-17 PZI	DATUM IZD. RISBE: 26. april 2018 LISTOV: 5
	VRSTA NAČRTA: ELEKTRIČNE INŠTALACIJE IN ELEKTRIČNA OPREMA	EVIDENCA SPREMEMB:	ŠT. RISBE:
	VSEBINA RISBE: Shema - razdelilnik R.M (mansarda - str. inštalacije)		4.5.0/=R.M 4/5

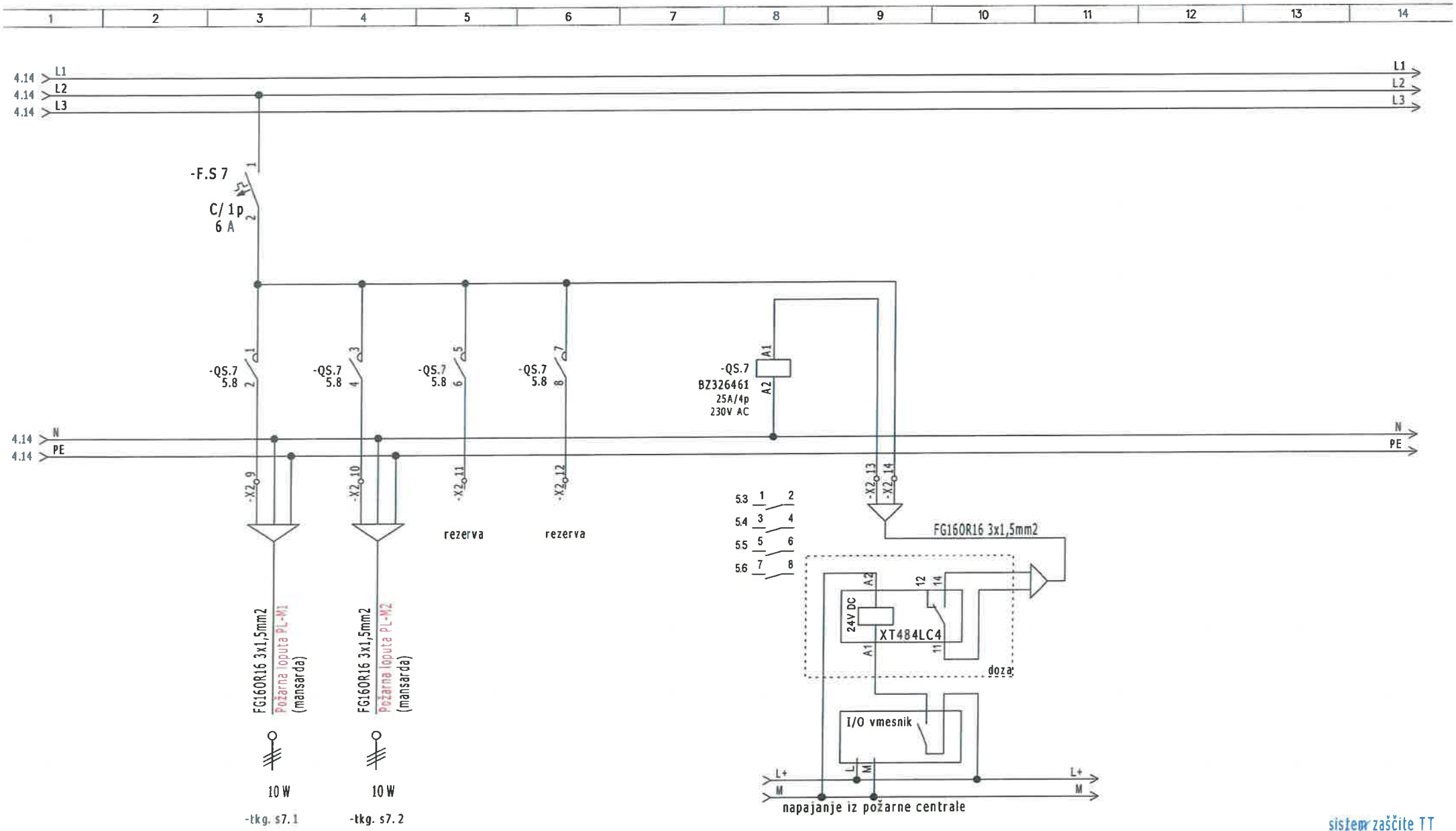

sistem zaščite TT

ELPIN d.o.o., Grenc 5, 4220 Škofja Loka, Slovenija T: + 386 4 513 16 19; G: +386 41 680 269; E.: info@elpin.si	NAZIV OBJEKTA: PRIZIDEK VRTCA AGATA Z ZUNANJO UREDITVIJO	IME IN PRIIMEK ODG. PROJ.; IDENT. ŠT.: SAŠO KOVAČ, dipl. inž. el.; IZS E - 1450	PODPIS:
	IME, OZ. NAZIV INVESTITORJA: Občina Gorenja vas - Poljane Poljanska cesta 87, 4224 Gorenja vas	VRSTA PROJEKTA: PZI ŠT. NAČRTA: 5/6-17 PZI	DATUM IZD. RISBE: 26. april 2018 LISTOV: 5
	VRSTA NAČRTA: ELEKTRIČNE INŠTALACIJE IN ELEKTRIČNA OPREMA	EVIDENCA SPREMEMB:	ŠT. RISBE: 4.5.0/=R.M 5/5
	VSEBINA RISBE: Shema - razdelilnik R.M (mansarda - požarne lopute)		

1	2	3	4	5	6	7	8	9	10	11	12	13	14

ENOPOLNA SHEMA VARNOSTNE RAZSVETLJAVE (RAZDELILNIK R.P)

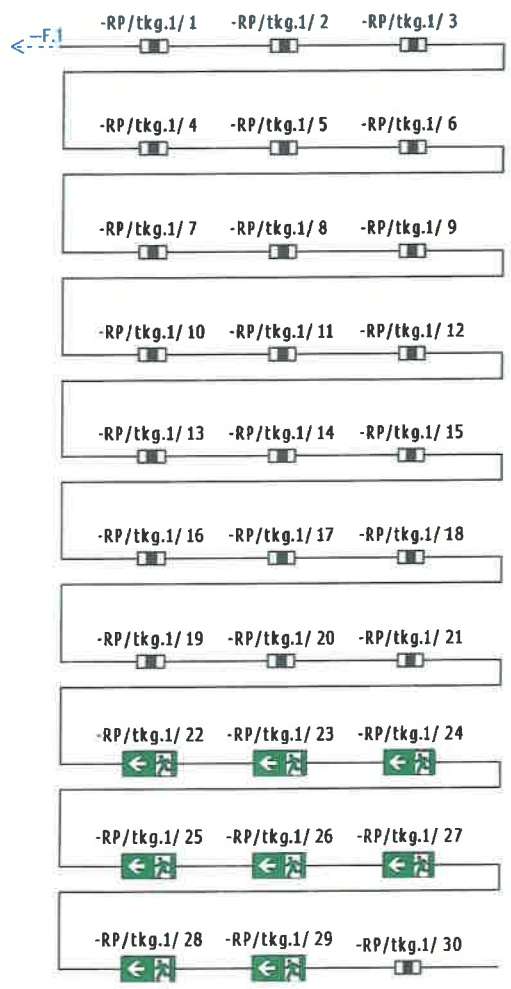

ENOPOLNA SHEMA VARNOSTNE RAZSVETLJAVE (RAZDELILNIK R.N)

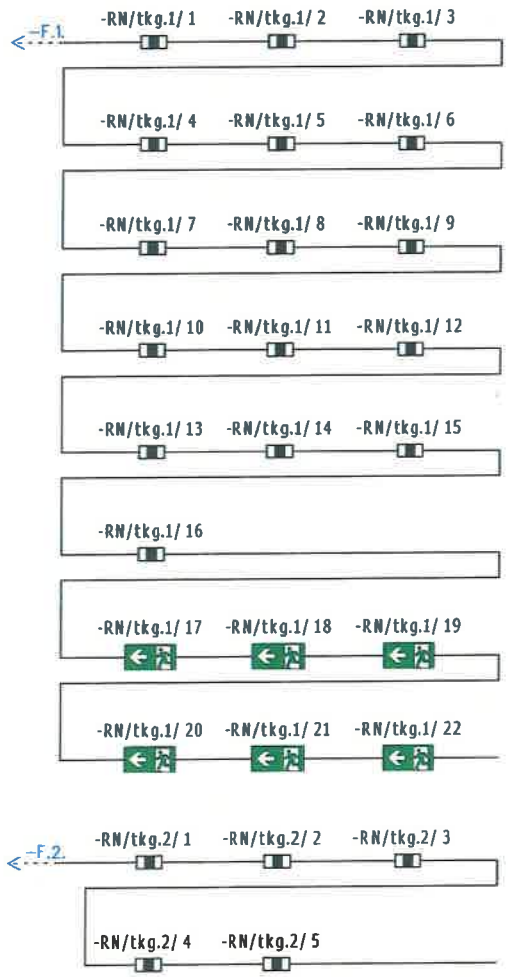

ENOPOLNA SHEMA VARNOSTNE RAZSVETLJAVE (RAZDELILNIK R.M)

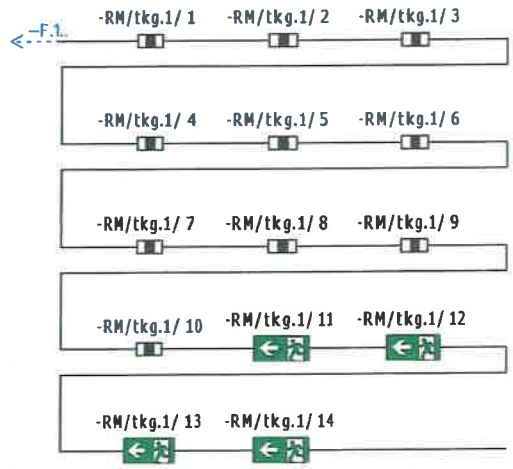

Opomba:
Prikaz piktogramov (smer izhoda) je simboličen.
Vsi piktogrami so priključeni v trajnem spoju,
svetilke varnostne razsvetljave v pripravnem spoju.

Svetilke označite enako kot je v načrtu!

sistem zaščite TT

ELPIN d.o.o., Grenc 5, 4220 Škofja Loka, Slovenija T: + 386 4 513 16 19; G: +386 41 680 269; E.: info@elpin.si	NAZIV OBJEKTA: PRIZIDEK VRTCA AGATA Z ZUNANJO UREDITVIJO	IME IN PRIIMEK ODG. PROJ.; IDENT. ŠT.: SAŠO KOVAČ, dipl. inž. el.; IZS E - 1450	PODPIS:
	IME, OZ. NAZIV INVESTITORJA: Občina Gorenja vas - Poljane Poljanska cesta 87, 4224 Gorenja vas	VRSTA PROJEKTA: PZI ŠT. NAČRTA: 5/6-17 PZI	DATUM IZD. RISBE: 26. april 2018 LISTOV: 1
	VRSTA NAČRTA: ELEKTRIČNE INŠTALACIJE IN ELEKTRIČNA OPREMA VSEBINA RISBE: Shema - varnostna razsvetljava	EVIDENCA SPREMEMB:	ŠT. RISBE: 4.5.0/=VR 1/1

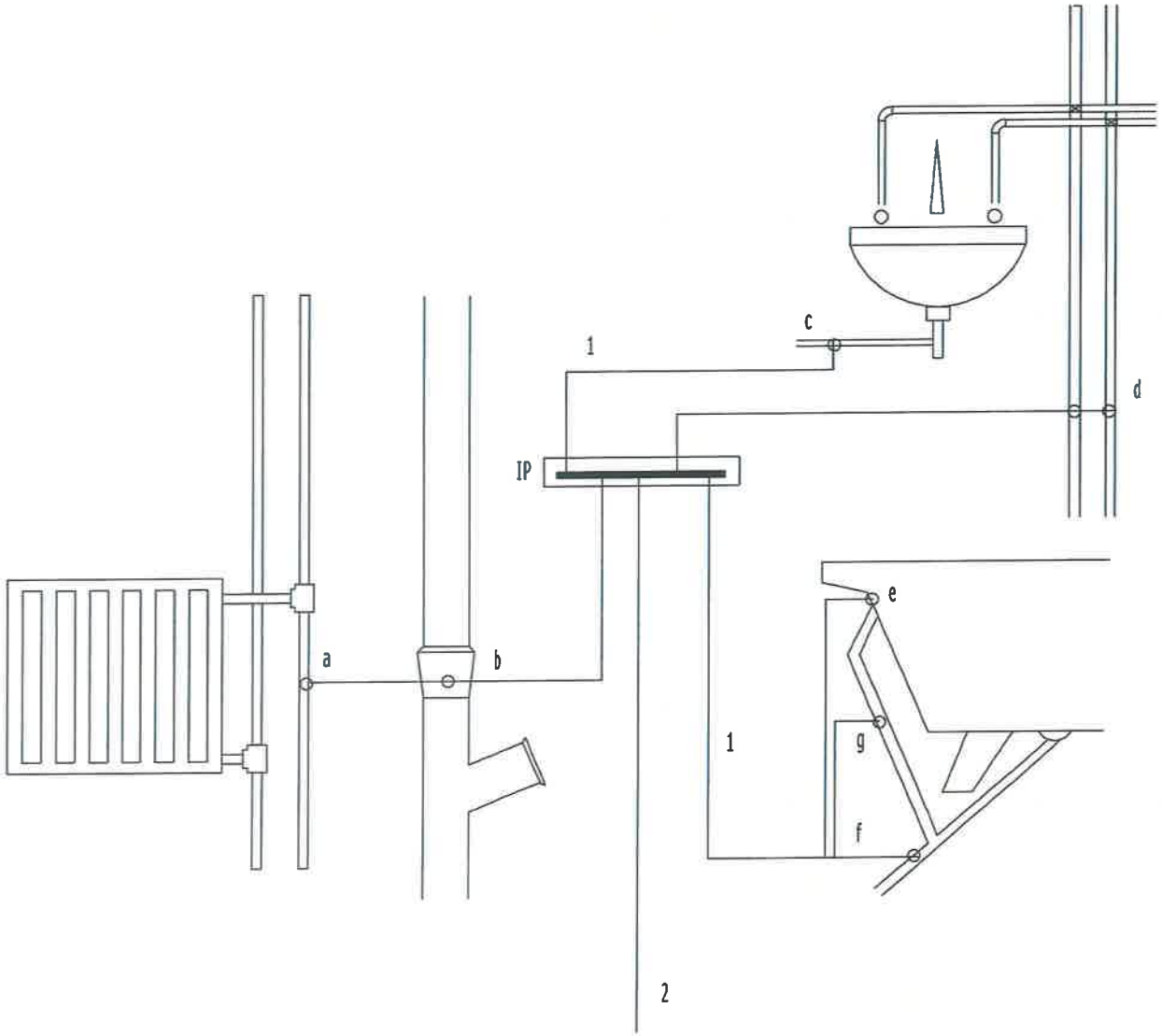

LEGENDA

a- priključek na centralno ogrevanje
b- priključek na odtočno cev
c- priključek na odvodno cev umivalnika
d- priključek na vodovodno cev
e- priključek na kopalno kad
f- priključek na odvodno cev kadi
g- priključek na prelivno cev kadi
IP- ozemljitvena zbiralka
1- vodnik za dodatno izenačevanje potenciala H07V-K 4 mm2
2- vodnik za povezavo GIP in IP, H07V-K 6-16 mm2
glede na presek vodnika glavnega izenačevanja potenciala

sistem zaščite TT

ELPIN d.o.o., Grenc 5, 4220 Škofja Loka, Slovenija
T: + 386 4 513 16 19; G: +386 41 680 269; E.: info@elpin.si

NAZIV OBJEKTA: PRIZIDEK VRTCA AGATA Z ZUNANJO UREDITVIJO	IME IN PRIIMEK ODG. PROJ.; IDENT. ŠT.: SAŠO KOVAČ, dipl. inž. el.; IZS E - 1450		PODPIS:
IME, OZ. NAZIV INVESTITORJA: Občina Gorenja vas - Poljane, Poljanska cesta 87, 4224 Gorenja vas	VRSTA PROJEKTA: PZI	DATUM IZD. RISBE: 26. april 2018	
	ŠT. NAČRTA: 5/6-17 PZI	LISTOV: 1	ŠT. RISBE: 4.5.0/=DIP 1/1
VRSTA NAČRTA: ELEKTRIČNE INŠTALACIJE IN ELEKTRIČNA OPREMA	EVIDENCA SPREMEMB:		
VSEBINA RISBE: Shema - dodatno izenačevanje potencialov			

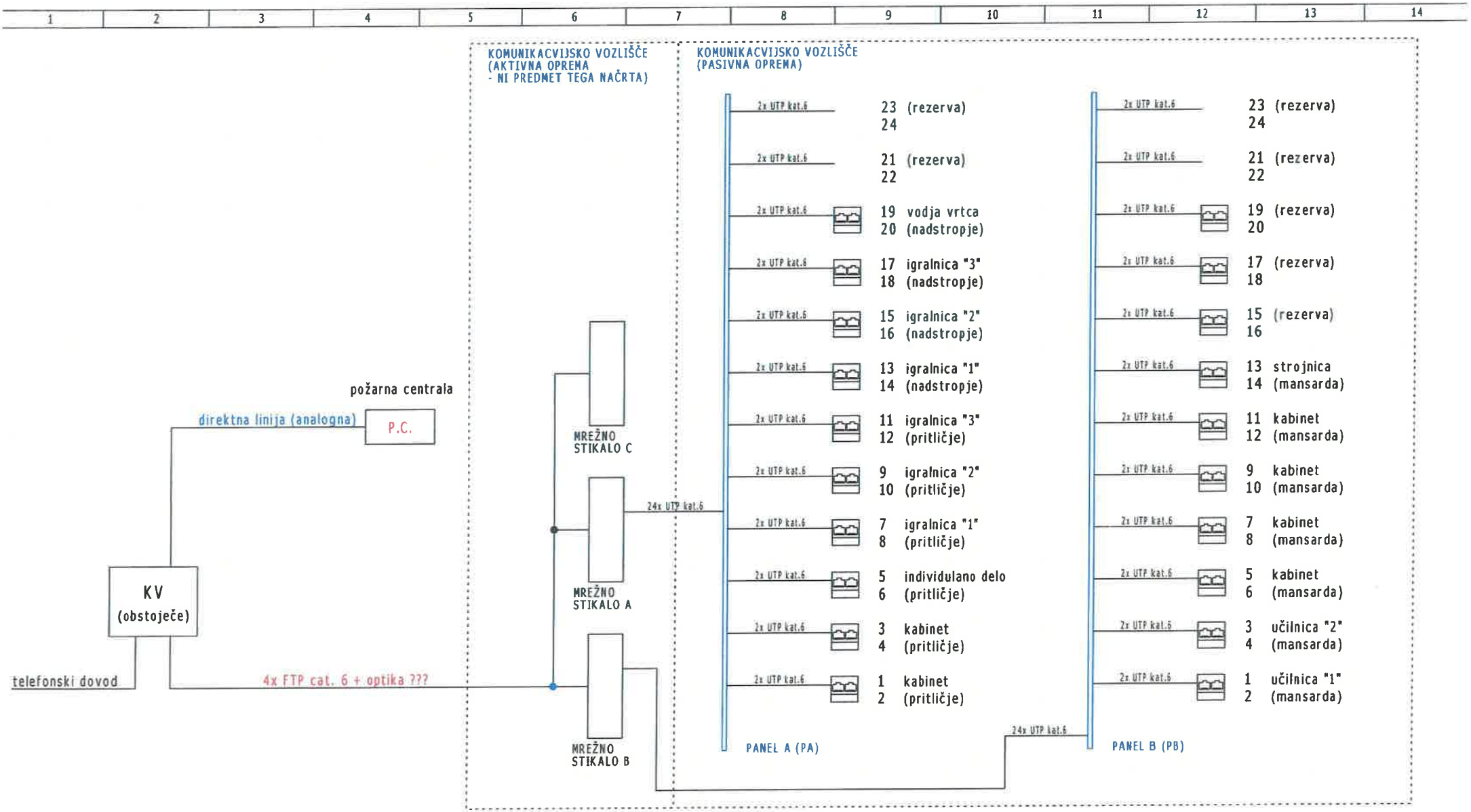

sistem zaščite TT

ELPIN d.o.o., Grenc 5, 4220 Škofja Loka, Slovenija
T: + 386 4 513 16 19; G: +386 41 680 269; E.: info@elpin.si

NAZIV OBJEKTA: PRIZIDEK VRTCA AGATA Z ZUNANJO UREDITVIJO		IME IN PRIIMEK ODG. PROJ.; IDENT. ŠT.: SAŠO KOVAČ, dipl. inž. el.; IZS E - 1450	PODPIS:
IME, OZ. NAZIV INVESTITORJA: Občina Gorenja vas - Poljane, Poljanska cesta 87, 4224 Gorenja vas		VRSTA PROJEKTA: PZI	DATUM IZD. RISBE: 26. april 2018
		ŠT. NAČRTA: 5/6-17 PZI	LISTOV: 1 / ŠT. RISBE: 4.5.0/=PR 1/1
VRSTA NAČRTA: ELEKTRIČNE INŠTALACIJE IN ELEKTRIČNA OPREMA		EVIDENCA SPREMEMB:	
VSEBINA RISBE: Shema - podatkovni razvod			