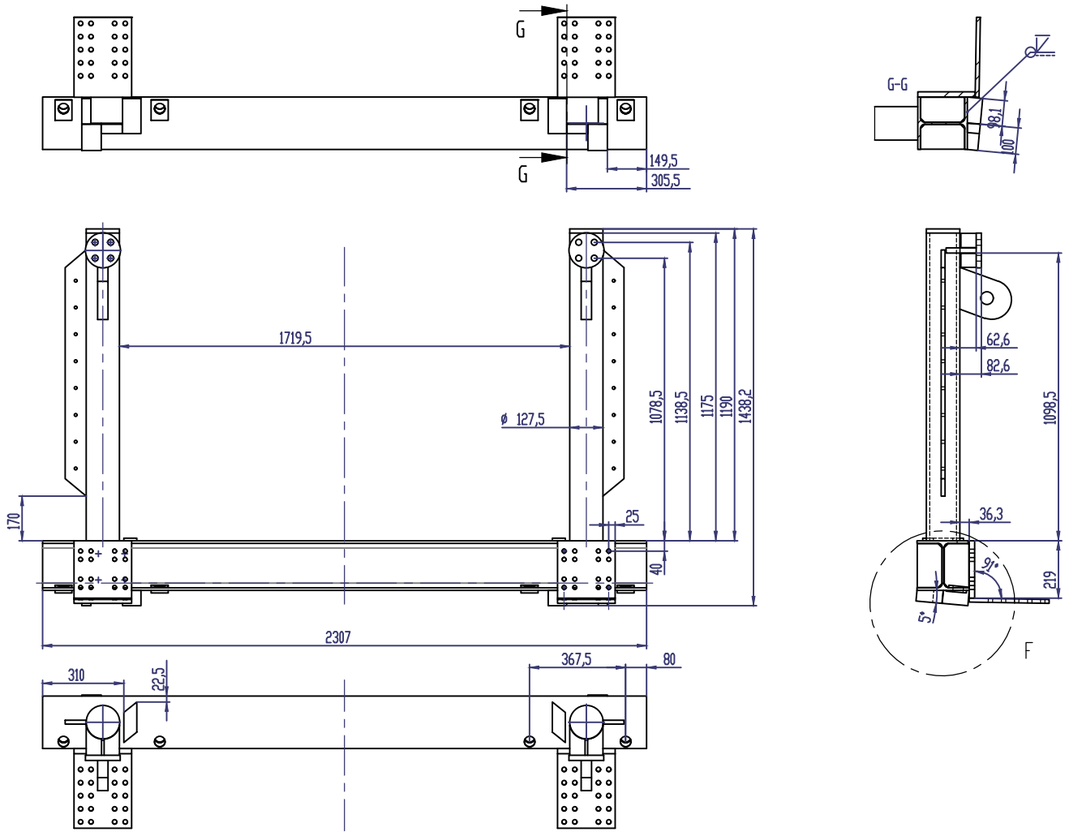

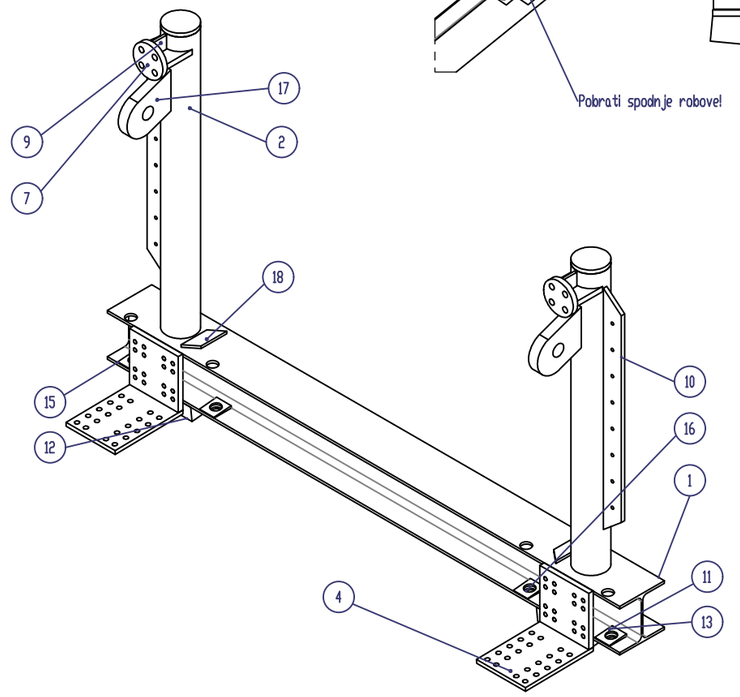

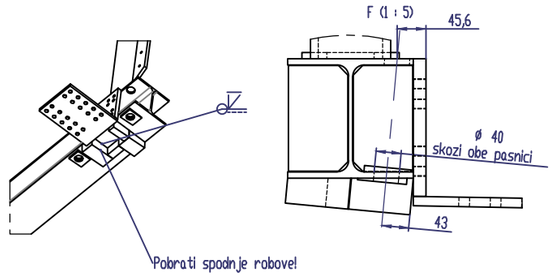

OPOZORILO !

Če v načrtu ni drugače določeno, je pri izdelavi zvarov potrebno upoštevati:

1. Vsi zvari so neprekinjeno varjeni.
2. Za izvedbene primere zvarov velja:

3. Kvalitete zvarov po DIN 8563 odst.3
za stične vare: vrednosti BS
za kotne vare: vrednosti CS

POZ.	KOS.	NAZIV	DOLŽINA	MASA/KOS
1	1	HE200A	2307	96,1
2	2	Okrogla cev 127,5x12	1175	41,4
3	2	Plošča 220x219x20		7,1
4	2	Plošča 220x305x15		7,3
5	4	REBRO 168x94,8x15		1,8
6	2	Plošča 115x133x20		1,5
7	2	Okrogla 133x20		1,9
8	2	Okrogla 127,5x15		1,5
9	4	Rebro 58x54x10		0,2
10	2	Plošato 80x15	940	8,1
11	2	Podnoše 49,3x100x75	104.1	2,6
12	2	Podnoše 58,5x135x70	139.8	/
13	2	Podnoše 58,5x98,1x35	103.1	1,4
14	2	Podnoše 49,3x35,9x80	80	1,1
15	4	Podloga 65x78,2x10	78.8	0,2
16	4	Podloga 65x78,2x10	78.8	0,2
17	2	Muermann M48 - 6-N6048-20°	199.1	8,2
18	2	Plošča 155x50x10	155	0,4

SORA INŽENIRING d.o.o.
GRADBENI INŽENIRING

SORA INŽENIRING d.o.o.
Sorška cesta 22, 4220 Škofja Loka
Tel: 04-51-51-041; Gsm 041-355-960;
E-mail: gorazdmravlja@siol.net

naziv objekta: RUŠITEV OBSTOJEČE FORTUNOVE BRVI ZA PEŠE IN NOVOGRADNJA BRVI Z ZUNANJO UREDITVIJO

investitor /naročnik:
Občina Gorenja vas - Poljane
Poljanska cesta 87
4224 Gorenja vas

vrsta proj. dok: PZI	risba: Prečni nosilec LEVI BREG		merilo: 1:12
vrsta načrta: GRADBENE KONSTRUKCIJE			
odg. vodja projekta: Beti Poljanšek Koman, u.d.i.a.	identif. st.: ZAPS 1112-A	podpis:	datum: Dec 2015
odg. projektant: Gorazd Mravlja,u.d.i.g.	identif. st.: IZS G-0845	podpis:	datum: Dec 2015
stevilka načrta: 059/2015	datum: Dec 2015		st. lista: 6